09 Vitrinas pastelería

Pastry display cases

09 Vitrinas pastelería
Pastry display cases

Vitrina Expositora para Pastelería Serie Glacé
Pastry Display Case Glace Series

Pag 284

Vitrina Expositora para Pastelería Serie Onix
Pastry Display Cases Onix Series

Pag 310

Vitrina helado Serie Ibiza
Gelato Display case Ibiza Series

Pag 290

Frio Ventilado Modular Euro Línea Magnus
Refrigerated Modular Display Cases Magnus Euro Line

Pag 316

Vitrina Expositora Serie Coral
Lounge bar Display Case Coral Series

Pag 294

Frío Ventilado Modular Línea Aries
Refrigerated Modular Display Cases Aries Line

Pag 328

Vitrina Expositora para Pastelería Serie Ambar
Pastry Display Case Ambar Series

Pag 302

ES-14-0002 HT DB
CH01
Intertek
Intertek
HACCP

Enrico

09 VITRINA EXPOSITORA PARA PASTELERÍA SERIE GLACÉ *PASTRY DISPLAY CASE GLACE SERIES*

EXTERIOR

- Encimera de trabajo en acero inox AISI 304 18/10
- Cristal curvo securizado abatible
- Bancada en acero esmaltado
- Claro de puerta de acceso media reserva 430x230
- Decoración y costado en DM hidrófugo lacado
- Decoración inferior en acero inox AISI 304 18/10
- Plano superior en acero inox AISI 304 18/10
- Decoración frontal con iluminación LED

INTERIOR

- Plano de exposición en acero inox AISI 304 18/10
- Iluminación LED plano de exposición
- Iluminación LED estante
- Estantes en perfil de aluminio anodizado

AISLAMIENTO

- Poliuretano inyectado alta presión libre de CFC´s densidad 40 kg/m^3, bajo GWP y cero efecto ODP

REFRIGERACIÓN

- Evaporadores tratados anticorrosión 100% poliéster
- Modelos neutros (N)

EXTERIOR

- AISI 304 18/10 stainless steel worktop
- Front opening curved tempered security glass system
- Enamelled steel base
- Storage door opening 430x230
- Water resistant frontal and decoration DM lacqued
- AISI 304 18/10 stainless steel lower part decoration
- AISI 304 18/10 stainless steel upper surface
- LED lighting frontal decoration

INTERIOR

- AISI 304 18/10 exhibition area
- Upper profile LED lighting
- LED lighting shelf
- Anodized aluminium profile shelves

INSULATION

- Free CFC's high density (40kg/m^3) polyurethane insulation with low GWP & zero ODP effect

REFRIGERATION

- Evaporator coil coated with anti-corrosion material 100% polyester
- Neutral models (N)

OPCIONAL / OPTIONAL

MODELOS MODELS	Puertas correderas traseras Rear sliding doors
VGL 9	(PUEVGL9CCT)
VGL 14	(PUEVGL14CCT)
VGL 18	(PUEVGL18CCT)
VGL 25	(PUEVGL25CCT)

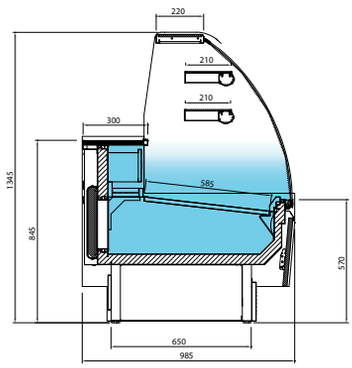

VGL C

MODELOS MODELS	Dimensiones sin costados Dimensions without sides LxFxH (mm)	Costados Sides (2)(mm)	Potencia Power (W)	Eléctrica Eléctrical (V/Hz)	Capacidad Capacity (L)	Puertas Doors	Superficie exposición (m²)	Estantes Shelving	Compresor Compressor (HP)	Consumo Consumption (kWh/24h)	Evaporación Evaporation	Régimen T^{RA} (25ºC)	Desescarche Defrost	Control Control	Refrigerante Refrigerant	De serie Standard	Clase climática
VGL 9 C	938x985x1345	30+30	345	220/50	163	1	0,9	2	1/6	5,5	Estática Static	+4ºC/+8ºC	Semi Automático Semi Automatic	Digital	R 404 A	Luz estantes y decoración	3 (+25ºC 60%HR)
VGL 14 C	1445x985x1345	30+30	560	220/50	250	2	1,5	2	1/4	9,0	Semi Estática Semi Static	+4ºC/+8ºC	Semi Automático Semi Automatic	Digital	R 404 A	Luz estantes y decoración Ventiladores reserva	3 (+25ºC 60%HR)
VGL 18 C	1875x985x1345	30+30	580	220/50	327	3	2,0	2	1/4	9,3	Semi Estática Semi Static	+4ºC/+8ºC	Semi Automático Semi Automatic	Digital	R 404 A	Luz estantes y decoración Ventiladores reserva	3 (+25ºC 60%HR)
VGL 25 C	2500x985x1345	30+30	670	220/50	430	4	2,6	2	1/3	10,7	Semi Estática Semi Static	+4ºC/+8ºC	Semi Automático Semi Automatic	Digital	R 404 A	Luz estantes y decoración Ventiladores reserva	3 (+25ºC 60%HR)

Características técnicas y constructivas sujetas a variación sin previo aviso / We reserve the right to change specifications without prior notice.

LED

VGL 25 C

VGL 14 C

VGL 18 C

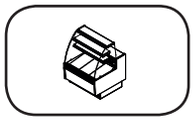	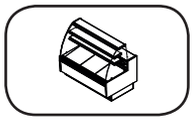	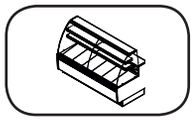	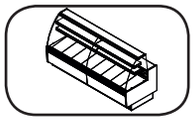
VGL 9 C	VGL 14 C	VGL 18 C	VGL 25 C
VGL 9 CN	VGL 14 CN	VGL 18 CN	VGL 25 CN

EXTERIOR

- Encimera de trabajo en acero inox AISI 304 18/10
- Cristal recto securizado
- Bancada en acero esmaltado
- Claro de puerta de acceso media reserva 430x230
- Decoración y costado en DM hidrófugo lacado
- Decoración inferior en acero inox AISI 304 18/10
- Plano superior en acero inox AISI 304 18/10
- Decoración frontal con iluminación LED

INTERIOR

- Plano de exposición en acero inox AISI 304 18/10
- Iluminación LED plano de exposición
- Iluminación LED estante
- Estantes en perfil de aluminio anodizado

AISLAMIENTO

- Poliuretano inyectado alta presión libre de CFC´s densidad 40 kg/m^3, bajo GWP y cero efecto ODP

REFRIGERACIÓN

- Evaporadores tratados anticorrosión 100% poliéster
- Modelos neutros (N)

EXTERIOR

- AISI 304 18/10 stainless steel worktop
- Flat tempered security glass system
- Enamelled steel base
- Storage door opening 430x230
- Water resistant frontal and decoration DM lacqued
- AISI 304 18/10 stainless steel lower part decoration
- AISI 304 18/10 stainless steel upper surface
- LED lighting frontal decoration

INTERIOR

- AISI 304 18/10 exhibition area
- Upper profile LED lighting
- LED lighting shelf
- Anodized aluminium profile shelves

INSULATION

- Free CFC's high density (40kg/m^3) polyurethane insulation with low GWP & zero ODP effect

REFRIGERATION

- Evaporator coil coated with anti-corrosion material 100% polyester
- Neutral models (N)

OPCIONAL / OPTIONAL

MODELOS MODELS	Puertas correderas traseras Rear sliding doors
VGL 9	(PUEVGL9RCT)
VGL 14	(PUEVGL14RCT)
VGL 18	(PUEVGL18RCT)
VGL 25	(PUEVGL25RCT)

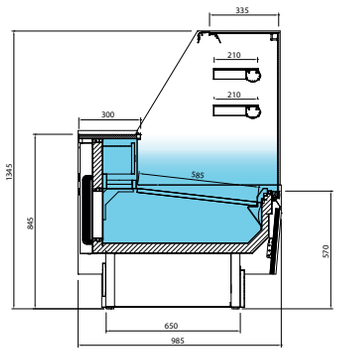

VGL R

MODELOS MODELS	Dimensiones sin costados Dimensions without sides LxFxH (mm)	Costados Sides (2)(mm)	Potencia Power (W)	Eléctrica Eléctrical (V/Hz)	Capacidad Capacity (L)	Puertas Doors	Superficie exposición (m^2)	Estantes Shelving	Compresor Compressor (HP)	Consumo Consumption (kWh/24h)	Evaporación Evaporation	Régimen T^{RA} (25ºC)	Desescarche Defrost	Control Control	Refrigerante Refrigerant	De serie Standard	Clase climática
VGL 9 R	938x985x1345	30+30	345	220/50	163	1	0,9	2	1/6	5,5	Estática Static	+4ºC/+8ºC	Semi Automático Semi Automatic	Digital	R 404 A	Luz estantes y decoración	3 (+25ºC 60%HR)
VGL 14 R	1445x985x1345	30+30	560	220/50	250	2	1,5	2	1/4	9,0	Semi Estática Semi Static	+4ºC/+8ºC	Semi Automático Semi Automatic	Digital	R 404 A	Luz estantes y decoración Ventiladores reserva	3 (+25ºC 60%HR)
VGL 18 R	1875x985x1345	30+30	580	220/50	327	3	2,0	2	1/4	9,3	Semi Estática Semi Static	+4ºC/+8ºC	Semi Automático Semi Automatic	Digital	R 404 A	Luz estantes y decoración Ventiladores reserva	3 (+25ºC 60%HR)
VGL 25 R	2500x985x1345	30+30	670	220/50	430	4	2,6	2	1/3	10,7	Semi Estática Semi Static	+4ºC/+8ºC	Semi Automático Semi Automatic	Digital	R 404 A	Luz estantes y decoración Ventiladores reserva	3 (+25ºC 60%HR)

Características técnicas y constructivas sujetas a variación sin previo aviso / We reserve the right to change specifications without prior notice.

LED

VGL 14 R

VGL 25 R

VGL 9 R	VGL 14 R	VGL 18 R	VGL 25 R
VGL 9 RN	VGL 14 RN	VGL 18 RN	VGL 25 RN

09 MUEBLE CAJA SERIE GLACÉ *COUNTER CASE GLACE SERIES*

CARACTERÍSTICAS TÉCNICAS

- Encimera de trabajo y apoya bolsos en acero inoxidable AISI 304
- Bancada en acero esmaltado
- Decoración en DM hidrófugo lacado
- Cuerpo y estantes traseros en madera estratificada blanca

TECHNICAL FEATURES

- AISI 304 stainless steel worktop
- Base of enameled steel tubo
- DM lacquered decoration
- Structure and rear shelf white laminat wood

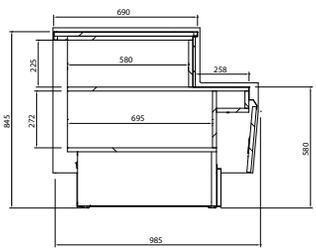

VGL 14 R + VGL 9 M

VGL 14 M

VGL 9 M

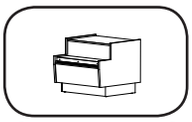

VGL 9 M

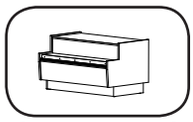

VGL 14 M

DECORACIÓNES SERIE GLACÉ *GLACE SERIES DECORATIONS*

DECORACIÓN LACADA ·

RAL 3003
Granate
Maroon

RAL 3001
Rojo
Red

RAL DESIGN 3504035
Rosa
Pink

RAL 2003
Naranja
Orange

RAL 1018
Amarillo
Yellow

RAL 1001
Beige
Beige

RAL 5015
Azul
Blue

RAL DESIGN 2108025
Celeste
Sky blue

RAL 6002
Verde oscuro
Green dark

RAL DESIGN 1107060
Pistacho
Pistachio

RAL 4007
Violeta
Violet

RAL 9016
Blanco
White

RAL 9017
Negro
Black

Nogal
Walnut

Wenge
Wenge

ACABADOS	LACADO FRONTAL + COSTADOS
VGL 9	Standard
VGL 14	Standard
VGL 18	Standard
VGL 25	Standard

09 VITRINA HELADO SERIE IBIZA *GELATO DISPLAY CASE IBIZA SERIES*

NUEVO
NEW

VBZ12

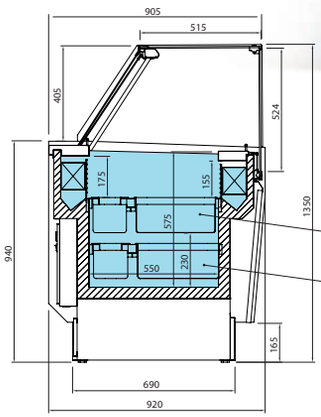

Exposición Helado/ Gelato exhibition [-16ºC/-18ºC]

Reserva cubetas/Trays storage [-18ºC]

EXTERIOR

- Encimera de trabajo en acero inox AISI 304 18/10
- Cristal recto securizado
- Bancada en acero esmaltado
- Decoración y costado en DM hidrófugo lacado
- Decoración inferior en acero inox AISI 304 18/10
- Decoración frontal con iluminación LED

INTERIOR

- Chapa de Acero esmaltado epoxi poliéster
- Iluminación LED perfil superior

AISLAMIENTO

- Poliuretano inyectado alta presión libre de CFC´s densidad 40 kg/m^3, bajo GWP y cero efecto ODP

REFRIGERACIÓN

- Evaporadores tratados anticorrosión 100% poliéster
- Desescarche por gas caliente

EXTERIOR

- AISI 304 18/10 stainless steel worktop
- Flat tempered security glass system
- Enamelled steel base
- Water resistant frontal and decoration DM lacqued
- AISI 304 18/10 stainless steel lower part decoration
- LED lighting frontal decoration

INTERIOR

- Enameled steel plate coated epoxi polyester
- LED lighting upper profile

INSULATION

- Free CFC's high density (40kg/m^3) polyurethane insulation with low GWP & zero ODP effect

REFRIGERATION

- Evaporator coil coated with anti-corrosion material 100% polyester
- Hot gas defrost

MODÈLES	Dimensiones sin costados Dimensions without sides LxFxH (mm)	Costados Sides (2)(mm)	Potencia Power (W)	Eléctrica Eléctrical (V/Hz)	Capacidad Capacity (L)	Superficie exposición (m^2)	Capacidad bandejas Bac capacity	Compresor Compressor (HP)	Consumo Consumption (kWh/24h)	Evaporación Evaporation	Régimen T^{RA} (30ºC)	Desescarche Defrost	Control Control	Refrigerante Refrigerant	Clase climática
VBZ12	**1250x920x1350**	**30+30**	**445**	**220/50**	**289**	**0,69**	**10+10**	**3/8**	**7,1**	Estática Static	**-16ºC/-18ºC**	Automático Automatic	**Digital**	**R 404 A**	**4 (+30ºC 55%HR)**
VBZ15	**1562x920x1350**	**30+30**	**465**	**220/50**	**361**	**0,86**	**13+13**	**3/8**	**7,4**	Estática Static	**-16ºC/-18ºC**	Automático Automatic	**Digital**	**R 404 A**	**4 (+30ºC 55%HR)**

Les caractéristiques techniques et la conception peuvent être sujettes à modifications, sans préavis.

VITRINA HELADO SERIE IBIZA *GELATO DISPLAY CASE IBIZA SERIES*

PRODUCTO
PERSONALIZABLE
Customizable product

DECORACIÓN LACADA ·

RAL 3003
Granate
Maroon

RAL 3001
Rojo
Red

RAL DESIGN 3504035
Rosa
Pink

RAL 2003
Naranja
Orange

RAL 1018
Amarillo
Yellow

RAL 1001
Beige
Beige

RAL 5015
Azul
Blue

RAL DESIGN 2108025
Celeste
Sky blue

RAL 6002
Verde oscuro
Green dark

RAL DESIGN 1107060
Pistacho
Pistachio

RAL 4007
Violeta
Violet

RAL 9016
Blanco
White

RAL 9017
Negro
Black

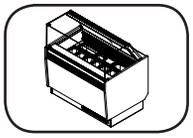

VBZ12

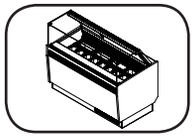

VBZ15

infrico

EXTERIOR

- Encimera de trabajo en compac quartz blanco
- Cristal recto securizado
- Bancada en acero esmaltado
- Claro de puerta de acceso media reserva 425x255
- Decoración y costado en DM hidrófugo lacado
- Decoración inferior en acero inox AISI 304 18/10
- Decoración frontal con iluminación LED

INTERIOR

- Plano de exposición en acero inox AISI 304 18/10
- Iluminación LED plano de exposición
- Iluminación LED estante (OP)
- Estantes en perfil de aluminio anodizado (opcional)

AISLAMIENTO

- Poliuretano inyectado alta presión libre de CFC´s densidad 40 kg/m^3, bajo GWP y cero efecto ODP

REFRIGERACIÓN

- Sistema de condensación ventilada
- Control temperatura final del desescarche
- Bandeja evaporativa automática
- Modelos neutros (N)

EXTERIOR

- White compac quartz worktop
- Flat tempered security glass system
- Enamelled steel base
- Storage door opening 425x255
- Water resistant frontal and decoration DM lacqued
- AISI 304 18/10 stainless steel lower part decoration
- LED lighting frontal decoration

INTERIOR

- AISI 304 18/10 exhibition area
- Upper profile LED lighting
- LED lighting shelf (OP)
- Anodized aluminium profile shelves (optional)

INSULATION

- Free CFC's high density (40kg/m^3) polyurethane insulation with low GWP & zero ODP effect

REFRIGERATION

- Forced air refrigeration system
- Control of the final defrost temperatura
- Automatic evaporative tray
- Neutral models (N)

OPCIONAL / OPTIONAL

MODELOS MODELS	Puertas correderas traseras Rear sliding doors	Cortinas traseras nocturnas Night curtains	Estante Shelf
VCB 9 R	(PUEVCB9CT)	(CCNV9)	(ESTVCB9)
VCB 12 R	(PUEVCB12CT)	(CCNV12)	(ESTVCB12)
VCB 15 R	(PUEVCB15CT)	(CCNV15)	(ESTVCB15)
VCB 18 R	(PUEVCB18CT)	(CCNV18)	(ESTVCB18)
VCB 25 R	(PUEVCB25CT)	(CCNV25)	(ESTVCB25)

MODELOS MODELS	Dimensiones sin costados Dimensions without sides LxFxH (mm)	Costados Sides (2)(mm)	Potencia Power (W)	Eléctrica Eléctrical (V/Hz)	Capacidad Capacity (L)	Puertas Doors	Superficie exposición (m^2)	Estantes Shelving	Compresor Compressor (HP)	Consumo Consumption (kWh/24h)	Evaporación Evaporation	Régimen T^{ºA} (25ºC/60 HR)	Desescarche Defrost	Control Control	Refrigerante Refrigerant
VCB 9 R	938x1115x1320	30+30	755	220/50	131	1	0,72	1 OPC.	1/2	10,6	Forzada Forced	+2ºC/+8ºC	Automático Automatic	Digital	R 404 A
VCB 12 R	1250x1115x1320	30+30	1015	220/50	175	2	0,96	1 OPC.	5/8	14,2	Forzada Forced	+2ºC/+8ºC	Automático Automatic	Digital	R 404 A
VCB 15 R	1562x1115x1320	30+30	1070	220/50	219	2	1,20	1 OPC.	3/4	15,0	Forzada Forced	+2ºC/+8ºC	Automático Automatic	Digital	R 404 A
VCB 18 R	1875x1115x1320	30+30	1310	220/50	263	3	1,44	1 OPC.	1	18,3	Forzada Forced	+2ºC/+8ºC	Automático Automatic	Digital	R 404 A
VCB 25 R	2500x1115x1320	30+30	1585	220/50	350	4	1,93	1 OPC.	1+1/6	22,2	Forzada Forced	+2ºC/+8ºC	Automático Automatic	Digital	R 404 A

Características técnicas y constructivas sujetas a variación sin previo aviso / We reserve the right to change specifications without prior notice.

LED

NUEVO
NEW

VCB 15 R

VCB 15 R

VCB 15 R

Opcional / Optional

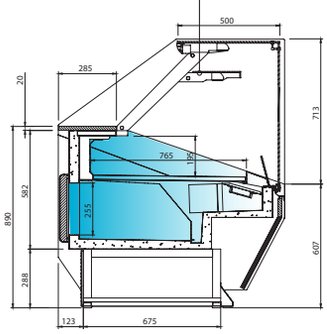

VCB R

VCB 9 R	VCB 12 R	VCB 15 R	VCB 18 R	VCB 25 R
VCB 9 N	VCB 12 N	VCB 15 N	VCB 18 N	VCB 25 N

09 VITRINA HELADO MODULAR SERIE CORAL *MODULAR GELATO DISPLAY CASE CORAL SERIES*

EXTERIOR

- Encimera de trabajo en compac quartz blanco
- Cristal frontal recto calefactado abatible
- Bancada en acero esmaltado
- Decoración y costado en ABS termoconformado

INTERIOR

- Plano de exposición para bandejas 5L (360x165x170)
- Iluminación LED plano de exposición
- Estructura Soporte Cristal en perfil de aluminio anodizado

AISLAMIENTO

- Poliuretano inyectado alta presión libre de CFC´s densidad 40 kg/m³, bajo GWP y cero efecto ODP

REFRIGERACIÓN

- Sistema de condensación ventilada
- Evaporadores tratados anticorrosión 100% poliéster
- Control temperatura final del desescarche
- Desescarche por gas caliente
- Clase climática 4

EXTERIOR

- White compac quartz worktop
- Lift-up frontal and tempered glass
- Enamelled steel base
- ABS thermofermed decoration

INTERIOR

- Exhibition Area for 5L (360x165x170) trays
- Upper profile LED lighting
- Anodized aluminium profile glass support structure

INSULATION

- Free CFC's high density (40kg/m³) polyurethane insulation with low GWP & zero ODP effect

REFRIGERATION

- Forced air refrigeration system
- Evaporator coil coated with anti-corrosion material 100% polyester
- Control of the final defrost temperatura
- Hot gas defrost
- 4 climatic class

OPCIONES/OPTIONAL

MODÈLES	Puertas correderas traseras Rear sliding doors	Combinación de bandejas Trays kit (360X165X150)	Combinación de bandejas Trays kit (360x250x80)
VCB 12 H	**(PUEVCB12CT)**	**(501X32) x 14uds.**	**(501X36) x 8uds.**
VCB 15 H	**(PUEVCB15CT)**	**(501X32) x 16uds.**	**(501X36) x 10uds.**
VCB 18 H	**(PUEVCB18CT)**	**(501X32) x 20uds.**	**(501X36) x 14uds.**

Bandeja evaporativa
e interruptor general.

MODÈLES	Dimensiones sin costados Dimensions without sides LxFxH (mm)	Costados Sides (2)(mm)	Potencia Power (W)	Eléctrica Eléctrical (V/Hz)	Superficie exposición (m²)	Nº bandejas (360x165x150)	Nº bandejas (360x250x80)	Compresor Compressor (HP)	Consumo Consumption (kWh/24h)	Evaporación Evaporation	Régimen T^RA (30ºC)	Desescarche Defrost	Control Control	Refrigerante Refrigerant
VCB12H	1250x1115x1320	30+30	1250	220/50	0,96	14	8	1 1/4	17,5	Ventilada	-15ºC-18ºC	960	Digital	R 404 A
VCB15H	1562x1115x1320	30+30	1570	220/50	1,20	16	10	1+1/2	24,5	Ventilada	-15ºC-18ºC	1190	Digital	R 404 A
VCB18H	1875x1115x1320	30+30	1925	220/50	1,44	20	14	1 1/4 + 3/4	30,8	Ventilada	-15ºC-18ºC	1780	Digital	R 404 A

Les caractéristiques techniques et la conception peuvent être sujettes à modifications, sans préavis.

NUEVO
NEW

VCB 18 H

NUEVO
NEW

VCB 18 H

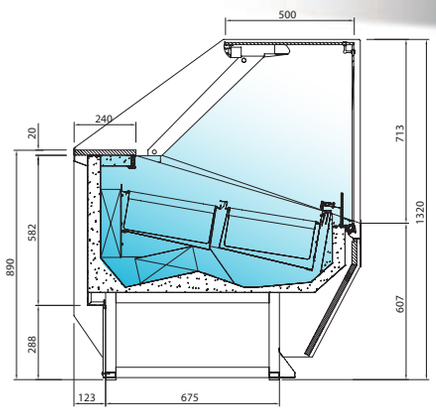

VCB H

Importante: Vitrina para el mantenimiento y exposición de helado durante su venta. Durante la noche mantenerse en cámara o armario de congelación.
Display gelato case for gelato exhibition during the sale. Night keep gelato in cold room or frezzer reach in.

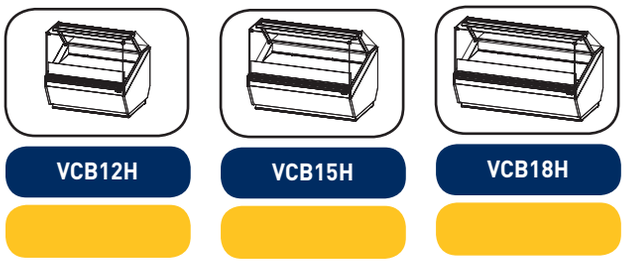

NUEVO
NEW

OPCIONAL / OPTIONAL

MODELOS MODELS	Puertas traseras Rear doors	Estante Shelf
VCB 90 AA R	(PUEVBC90AACT)	(ESTVCB90AA)
VCB 45 AA R	(PUEVBC45AACT)	(ESTVCB45AA)
VCB 90 AC R	(PUEVBC90ACCT)	(ESTVCB90AC)
VCB 45 AC R	(PUEVBC45ACCT)	(ESTVCB45AC)

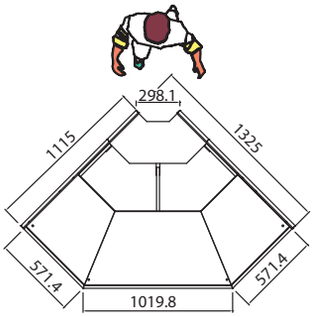

VCB 90 AA R

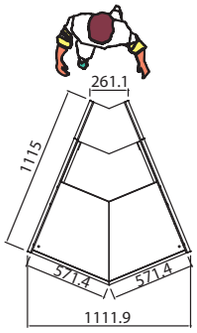

VCB 45 AA R

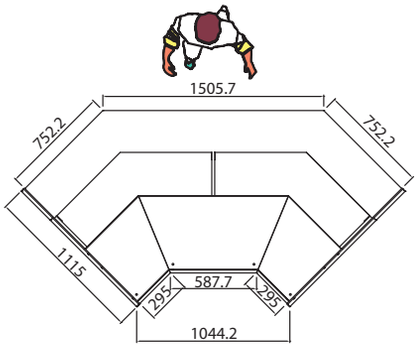

VCB 90 AC R

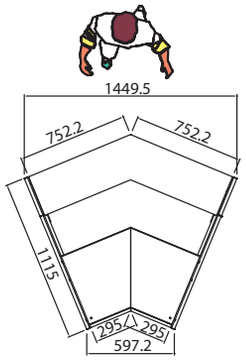

VCB 45 AC R

MODELOS MODELS	Dimensiones sin costados Dimensions without sides LxFxH [mm]	Costados Sides [2][mm]	Potencia Power [W]	Eléctrica Eléctrical [V/Hz]	Capacidad Capacity [L]	Puertas Doors	Superficie exposición [m²]	Estantes Shelving	Compresor Compressor [HP]	Consumo Consumption [kWh/24h]	Evaporación Evaporation	Régimen T^RA [25ºC]	Desescarche Defrost	Control Control	Refrigerante Refrigerant	De serie Standard
VCB 90 AA R	1325x1115x1320	30+30	1025	220/50	-	-	1,09	1 OPC.	5/8	14,4	Forzada Forced	+2ºC/+8ºC	Automático Automatic	Digital	R 404 A	Puerta nocturna Night door
VCB 45 AA R	1112x1115x1320	30+30	700	220/50	-	-	0,60	1 OPC.	3/8	9,8	Forzada Forced	+2ºC/+8ºC	Automático Automatic	Digital	R 404 A	Puerta nocturna Night door
VCB 90 AC R	1850x1115x1320	30+30	1110	220/50	-	-	1,43	1 OPC.	3/4	15,5	Forzada Forced	+2ºC/+8ºC	Automático Automatic	Digital	R 404 A	Puerta nocturna Night door
VCB 45 AC R	1450x1115x1320	30+30	780	220/50	-	-	0,72	1 OPC.	1/2	10,9	Forzada Forced	+2ºC/+8ºC	Automático Automatic	Digital	R 404 A	Puerta nocturna Night door

Características técnicas y constructivas sujetas a variación sin previo aviso / We reserve the right to change specifications without prior notice.

LED

VCB 90 AA R

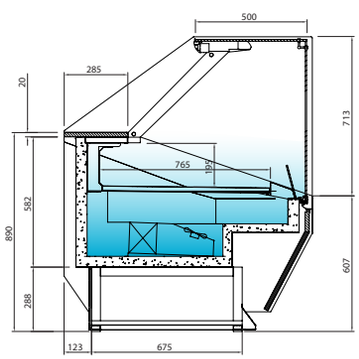

VCB AA

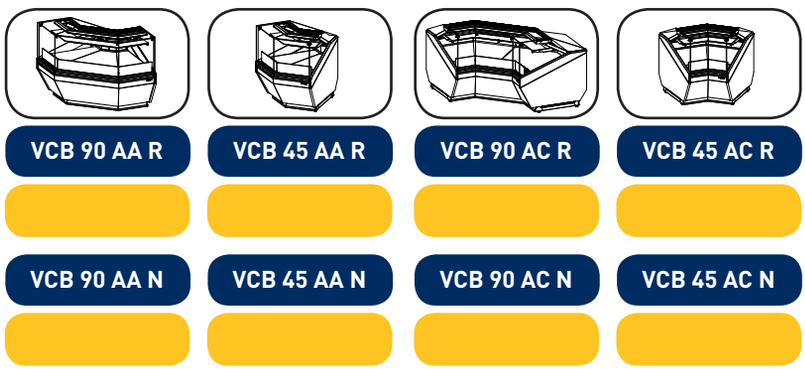

09 MUEBLE BARRA MOSTRADOR SERIE CORAL LOUNGE BAR
COUNTER BAR CASE CORAL LOUNGE BAR SERIES

CARACTERÍSTICAS TÉCNICAS

- Encimera de trabajo en compac quartz blanco
- Bancada en acero esmaltado
- Decoración en DM hidrófugo lacado
- Cuerpo y estantes traseros en madera estratificada blanca
- Decoración frontal con iluminación LED

TECHNICAL FEATURES

- White compac quartz worktop
- Base of enameled steel tubo
- DM lacquered decoration
- Structure and rear shelf white laminat wood
- LED lighting frontal decoration

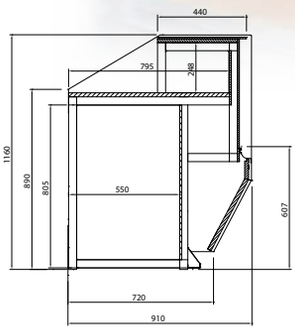

VCM B

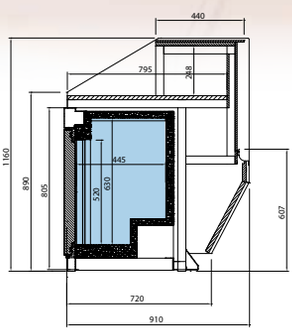

VCM R

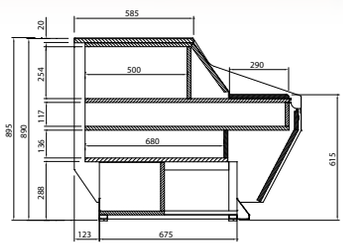

VCM

MODELOS MODELS	Dimensiones sin costados Dimensions without sides LxFxH (mm)	Costados Sides (2)(mm)	Potencia Power (W)	Eléctrica Eléctrical (V/Hz)	Capacidad Capacity (L)	Puertas Doors	Estantes Shelving	Compresor Compressor (HP)	Consumo Consumption (kWh/24h)	Evaporación Evaporation	Régimen T^{RA} (25ºC)	Desescarche Defrost	Control Control	Refrigerante Refrigerant
VCM 12 B	1250x910x1160	30+30	20	220/50	-	-	-	-	-	-	-	-	-	-
VCM 18 B	1875x910x1160	30+30	20	220/50	-	-	-	-	-	-	-	-	-	-
VCM 12 R	1250x910x1160	30+30	525	220/50	235	2	1	1/5	7,4	Forzada Forced	0ºC/+6ºC	Automático Automatic	Digital	R 404 A
VCM 18 R	1875x910x1160	30+30	575	220/50	373	3	1	1/4	8,1	Forzada Forced	0ºC/+6ºC	Automático Automatic	Digital	R 404 A

Características técnicas y constructivas sujetas a variación sin previo aviso / We reserve the right to change specifications without prior notice.

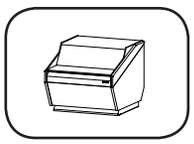
VCM 9 C

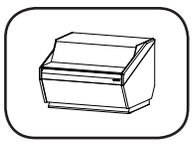
VCM 12 M

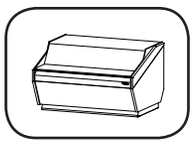
VCM 15 M

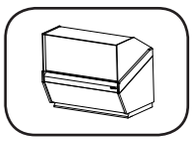
VCM 12 B

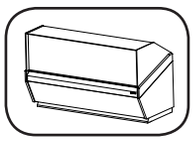
VCM 18 B

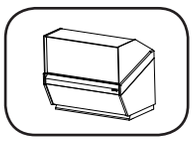
VCM 12 BR

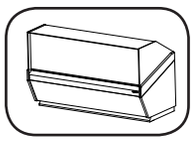
VCM 18 BR

DECORACIÓNES SERIE CORAL *CORAL SERIES DECORATIONS*

DECORACIÓN LACADA ·

RAL 3003
Granate
Maroon

RAL 3001
Rojo
Red

RAL DESIGN 3504035
Rosa
Pink

RAL 2003
Naranja
Orange

RAL 1018
Amarillo
Yellow

RAL 1001
Beige
Beige

RAL 5015
Azul
Blue

RAL DESIGN 2108025
Celeste
Sky blue

RAL 6002
Verde oscuro
Green dark

RAL DESIGN 1107060
Pistacho
Pistachio

RAL 4007
Violeta
Violet

RAL 9016
Blanco
White

RAL 9017
Negro
Black

Nogal
Walnut

Wenge
Wenge

MODELOS MODELS	Dimensiones sin costados Dimensions without sides LxFxH [mm]	Costados Sides [2][mm]	Potencia Power [W]	Eléctrica Eléctrical [V/Hz]	Superficie exposición [m²]
VCM 9 C	938x1115x895	30+30	20	220/50	0,55
VCM 12 M	1250x1115x895	30+30	20	220/50	0,74
VCM 15 M	1562x1115x895	30+30	20	220/50	0,92

Características técnicas y constructivas sujetas a variación sin previo aviso /
We reserve the right to change specifications without prior notice.

ACABADOS POR MÓDULO	LACADO FRONTAL + COSTADOS
CORAL 9	
CORAL 12	
CORAL 15	
CORAL 18	
CORAL 25	

09 VITRINA EXPOSITORA PARA PASTELERÍA SERIE AMBAR *PASTRY DISPLAY CASE AMBAR SERIES*

EXTERIOR

- Encimera superior en acero inox AISI 304 18/10
- Cristal frontal curvo securizado abatible
- Cristal costado lateral doble
- Bancada en acero esmaltado
- Decoración en DM hidrófugo lacado
- Decoración frontal con iluminación LED

INTERIOR

- Plano de exposición en acero inox AISI 304 18/10
- Iluminación LED plano de exposición
- Iluminación LED estantes
- Estantes en perfil de aluminio anodizado

AISLAMIENTO

- Poliuretano inyectado alta presión libre de CFC´s densidad 40 kg/m^3, bajo GWP y cero efecto ODP

PUERTAS

- Puertas correderas traseras dobles

REFRIGERACIÓN

- Sistema de condensación ventilada
- Bandeja evaporativa doble primera por gas caliente y segunda con resistencia eléctrica en acero inoxidable
- Control temperatura final del desescarche

EXTERIOR

- AISI 304 18/10 stainless steel upper worktop
- Frontal opening curved tempered security glass system
- Double lateral glass sides
- Enamelled steel base
- Water resistant frontal and decoration DM lacqued
- LED lighting frontal decoration

INTERIOR

- AISI 304 18/10 exhibition area
- Upper profile LED lighting
- LED lighting shelves
- Anodized aluminium profile shelves

INSULATION

- Free CFC's high density (40kg/m^3) polyurethane insulation with low GWP & zero ODP effect

PUERTAS

- Double rear slinding doors

REFRIGERATION

- Forced air refrigeration system
- Stainless steel evaporative doble trays first by host gas second by eléctrical resistance
- Control of the final defrost temperatura

MODELOS MODELS	Dimensiones sin costados Dimensions without sides LxFxH (mm)	Costados Sides (2)(mm)	Potencia Power (W)	Eléctrica Eléctrical (V/Hz)	Capacidad Capacity (L)	Puertas Doors	Superficie exposición (m^2)	Estantes Shelving	Compresor Compressor (HP)	Consumo Consumption (kWh/24h)	Evaporación Evaporation	Régimen T^{RA} (30ºC)	Desescarche Defrost	Control Control	Refrigerante Refrigerant	Clase climática
VBR 9 R	938x810x1300	20+20	1000	220/50	274	2	1,4	3	1/2	16,0	Forzada Forced	+4ºC/+8ºC	Automático Automatic	Digital	R 404 A	4 (+30ºC 55%HR)
VBR 12 R	1250x810x1300	20+20	1060	220/50	365	2	1,9	3	3/4	17,0	Forzada Forced	+4ºC/+8ºC	Automático Automatic	Digital	R 404 A	4 (+30ºC 55%HR)
VBR 18 R	1875x810x1300	20+20	1340	220/50	548	3	2,8	3	1	21,4	Forzada Forced	+4ºC/+8ºC	Automático Automatic	Digital	R 404 A	4 (+30ºC 55%HR)

Características técnicas y constructivas sujetas a variación sin previo aviso / We reserve the right to change specifications without prior notice.

LED

VBR 12 R

OPCIONAL / OPTIONAL

MODELOS MODELS	Cristal frontal doble Double front glass
VBR 9	(CRFDVBR9)
VBR 12	(CRFDVBR12)
VBR 18	(CRFDVBR18)

* Este precio es aplicable cuando el cristal va incorporado en el mueble / This price is applicable when the glass is incorporated with the display case.

* Se aconseja cristal doble para borde del mar y montaña.
We advice double frontal glass for sea border and mountain.

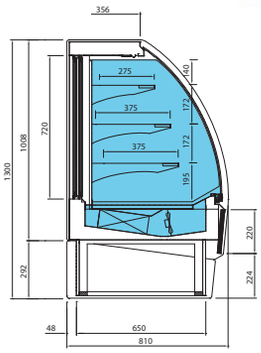

VBR

VBR 9 R

VBR 12 R

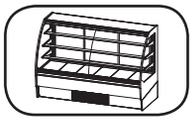

VBR 18 R

09 VITRINA CALIENTE EXPOSITORA PARA PASTELERÍA SERIE AMBAR
PASTRY HOT DISPLAY CASE AMBAR SERIES

EXTERIOR

- Encimera superior en acero inox AISI 304 18/10
- Cristal frontal curvo securizado abatible
- Cristal costado lateral doble
- Bancada en acero esmaltado
- Decoración en DM hidrófugo lacado
- Decoración frontal con iluminación LED

INTERIOR

- Plano de exposición en acero inox AISI 304 18/10
- Iluminación LED plano de exposición
- Iluminación LED estantes
- Estantes regulables en perfil de aluminio anodizado

AISLAMIENTO

- Poliuretano inyectado alta presión libre de CFC´s densidad 40 kg/m^3, bajo GWP y cero efecto ODP

PUERTAS

- Puertas correderas traseras dobles

SISTEMA CALEFACTOR

- Resistencia blindada y aleteada
- Bandeja interior para aportar humedad
- Termostato electrónico
- Display temperatura interno

EXTERIOR

- AISI 304 18/10 stainless steel upper worktop
- Frontal opening curved tempered security glass system
- Double lateral glass sides
- Enamelled steel base
- Water resistant frontal and decoration DM lacqued
- LED lighting frontal decoration

INTERIOR

- AISI 304 18/10 exhibition area
- Upper profile LED lighting
- LED lighting shelves
- Anodized aluminium profile adjustable shelves

INSULATION

- Free CFC's high density (40kg/m^3) polyurethane insulation with low GWP & zero ODP effect

PUERTAS

- Double rear slinding doors

HEAT SYSTEM

- Reinforced resistance and finned
- Internal tray to supply humidity
- Electronic termostat
- Internal temperatura display

MODELOS MODELS	Dimensiones sin costados Dimensions without sides LxFxH (mm)	Costados Sides (2)(mm)	Potencia Power (W)	Eléctrica Eléctrical (V/Hz)	Capacidad Capacity (L)	Puertas Doors	Superficie exposición (m^2)	Estantes Shelving	Consumo Consumption (kWh/24h)	Régimen T^{RA} (30ºC)	Control Control
VBR 9 HT	938x810x1300	20+20	570	220/50	274	2	1	2	6,8	+55ºC/+60ºC	Digital
VBR 12 HT	1250x810x1300	20+20	830	220/50	365	2	1,4	2	10,0	+55ºC/+60ºC	Digital
VBR 18 HT	1875x810x1300	20+20	1100	220/50	548	3	2,1	2	13,2	+55ºC/+60ºC	Digital

Características técnicas y constructivas sujetas a variación sin previo aviso / We reserve the right to change specifications without prior notice.

VITRINA CALIENTE EXPOSITORA PARA PASTELERÍA SERIE AMBAR

PASTRY HOT DISPLAY CASE AMBAR SERIES

LED

VBR 12 HT

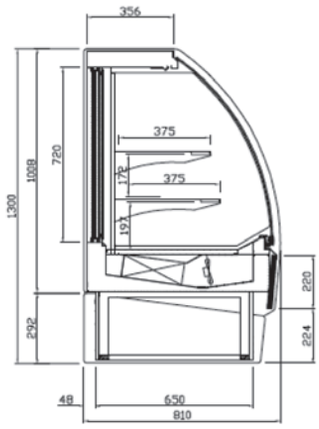

VBR HT

VBR 9 HT | VBR 12 HT | VBR 18 HT

09 VITRINA EXPOSITORA PARA PASTELERÍA SERIE AMBAR *PASTRY DISPLAY CASE AMBAR SERIES*

EXTERIOR

- Encimera superior en acero inox AISI 304 18/10
- Cristal costado lateral doble
- Bancada en acero esmaltado
- Decoración en DM hidrófugo lacado
- Respaldo trasero inyectado en poliuretano
- Decoración frontal con iluminación LED

INTERIOR

- Plano de exposición en acero inox AISI 304 18/10
- Iluminación LED plano de exposición
- Iluminación LED estantes
- Estantes en perfil de aluminio anodizado
- Panel interno en acero inox perforado
- Cortina noctura y tabica frontal

AISLAMIENTO

- Poliuretano inyectado alta presión libre de CFC´s densidad 40 kg/m^3, bajo GWP y cero efecto ODP

REFRIGERACIÓN

- Sistema de condensación ventilada
- Bandeja evaporativa doble primera por gas caliente y segunda con resistencia eléctrica en acero inoxidable
- Control temperatura final del desescarche

EXTERIOR

- AISI 304 18/10 stainless steel upper worktop
- Double lateral glass sides
- Enamelled steel base
- Water resistant frontal and decoration DM lacqued
- Raer inyected polyurethane panel
- LED lighting frontal decoration

INTERIOR

- AISI 304 18/10 exhibition area
- Upper profile LED lighting
- LED lighting shelves
- Anodized aluminium profile shelves
- Stainless steel panel perforated
- Night curtains and front brackets Standardd

INSULATION

- Free CFC's high density (40kg/m^3) polyurethane insulation with low GWP & zero ODP effect

REFRIGERATION

- Forced air refrigeration system
- Stainless steel evaporative doble trays first by host gas second by eléctrical resistance
- Control of the final defrost temperatura

MODELOS MODELS	Dimensiones sin costados Dimensions without sides LxFxH (mm)	Costados Sides (2)(mm)	Potencia Power (W)	Eléctrica Eléctrical (V/Hz)	Capacidad Capacity (L)	Puertas Doors	Superficie exposición (m²)	Estantes Shelving	Compresor Compressor (HP)	Consumo Consumption (kWh/24h)	Evaporación Evaporation	Régimen T^{RA} (25ºC)	Desescarche Defrost	Control Control	Refrigerante Refrigerant	De serie Standard	Clase climática
VBR 6 SS	625x810x1300	20+20	825	220/50	180	-	0,9	3	1/3	18,2	Forzada Forced	+4ºC/+8ºC	Automático Automatic	Digital	R 404 A	Cortina nocturna Night curtain	3 (+25ºC 60%HR)
VBR 9 SS	938x810x1300	20+20	1000	220/50	274	-	1,4	3	1/2	20,0	Forzada Forced	+4ºC/+8ºC	Automático Automatic	Digital	R 404 A	Cortina nocturna Night curtain	3 (+25ºC 60%HR)
VBR 12 SS	1250x810x1300	20+20	1060	220/50	365	-	1,9	3	3/4	21,2	Forzada Forced	+4ºC/+8ºC	Automático Automatic	Digital	R 404 A	Cortina nocturna Night curtain	3 (+25ºC 60%HR)
VBR 18 SS	1875x810x1300	20+20	1340	220/50	548	-	2,8	3	1	26,8	Forzada Forced	+4ºC/+8ºC	Automático Automatic	Digital	R 404 A	Cortina nocturna Night curtain	3 (+25ºC 60%HR)

Características técnicas y constructivas sujetas a variación sin previo aviso / We reserve the right to change specifications without prior notice.

LED

VBR 12 SS

VBR 6 SS

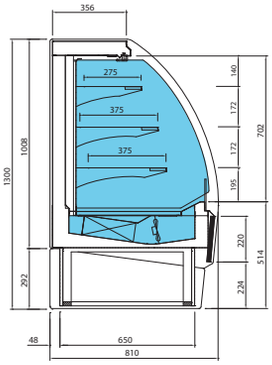

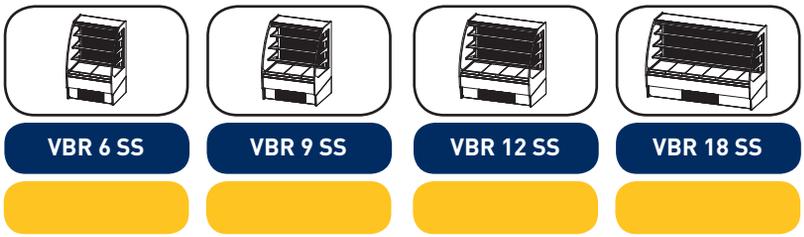

09 VITRINA EXPOSITORA PARA PASTELERÍA DE DOBLE SERVICIO SERIE AMBAR

DOBLE SERVICE PASTRY DISPLAY CASE AMBAR SERIES

LED

VBR 12 DS

MODELOS MODELS	Dimensiones sin costados Dimensions without sides LxFxH (mm)	Costados Sides (2)(mm)	Potencia Power (W)	Eléctrica Eléctrical (V/Hz)	Capacidad Capacity (L)	Puertas Doors	Superficie exposición (m²)	Estantes Shelving	Compresor Compressor (HP)	Consumo Consumption (kWh/24h)	Evaporación Evaporation	Régimen T^RA (25ºC)	Desescarche Defrost	Control Control	Refrigerante Refrigerant	De serie Standard	Clase climática
VBR 9 DS	938x810x1300	20+20	1000	220/50	274	2	1,4	3	1/2	20,0	Forzada Forced	+4ºC/+8ºC	Automático Automatic	Digital	R 404 A	Cortina nocturna Night curtain	3 (+25ºC 60%HR)
VBR 12 DS	1250x810x1300	20+20	1060	220/50	365	2	1,9	3	3/4	21,2	Forzada Forced	+4ºC/+8ºC	Automático Automatic	Digital	R 404 A	Cortina nocturna Night curtain	3 (+25ºC 60%HR)
VBR 18 DS	1875x810x1300	20+20	1640	220/50	548	4	2,8	3	1/2+1/2	36,8	Forzada Forced	+4ºC/+8ºC	Automático Automatic	Digital	R 404 A	Cortina nocturna Night curtain	3 (+25ºC 60%HR)

Características técnicas y constructivas sujetas a variación sin previo aviso / We reserve the right to change specifications without prior notice.

DECORACIÓNES SERIE AMBAR *AMBAR SERIES DECORATIONS*

DECORACIÓN LACADA ·

RAL 3003
Granate
Maroon

RAL 3001
Rojo
Red

RAL DESIGN 3504035
Rosa
Pink

RAL 2003
Naranja
Orange

RAL 1018
Amarillo
Yellow

RAL 1001
Beige
Beige

RAL 5015
Azul
Blue

RAL DESIGN 2108025
Celeste
Sky blue

RAL 6002
Verde oscuro
Green dark

RAL DESIGN 1107060
Pistacho
Pistachio

RAL 4007
Violeta
Violet

RAL 9016
Blanco
White

RAL 9017
Negro
Black

Nogal
Walnut

Wenge
Wenge

ACABADOS	LACADO FRONTAL + COSTADOS
VBR 9	Standard
VBR 12	Standard
VBR 18	Standard

VBR 9 DS

VBR 12 DS

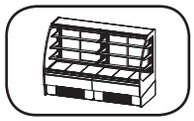
VBR 18 DS

09 VITRINA EXPOSITORA PARA PASTELERÍA SERIE ONIX
PASTRY DISPLAY CASES ONIX SERIES

EXTERIOR

- Encimera superior en acero inox AISI 304 18/10
- Acero inox AISI 304 18/10
- Cristal costado lateral doble
- Vidrio frontal recto doble
- Bancada en acero esmaltado
- Iluminación LED frontal
- Línea modular

INTERIOR

- Plano de exposición en acero inox AISI 304 18/10
- Iluminación LED plano de exposición
- Iluminación LED estantes

AISLAMIENTO

- Poliuretano inyectado alta presión libre de CFC´s densidad 40 kg/m³, bajo GWP y cero efecto ODP

REFRIGERACIÓN

- Sistema de condensación ventilada
- Bandeja evaporativa doble primera por gas caliente y segunda con resistencia eléctrica en acero inoxidable
- Control temperatura final del desescarche
- Clase climática 4

EXTERIOR

- AISI 304 18/10 stainless steel upper worktop
- AISI 304 18/10 stainless steel
- Double lateral glass sides
- Double straight frontale glass
- Enamelled steel base
- LED lighting frontal decoration
- Modulaire line

INTERIOR

- AISI 304 18/10 exhibition area
- Upper profile LED lighting
- LED lighting shelves

INSULATION

- Free CFC's high density (40kg/m³) polyurethane insulation with low GWP & zero ODP effect

REFRIGERATION

- Forced air refrigeration system
- Stainless steel evaporative doble trays first by host gas second by eléctrical resistance
- Control of the final defrost temperatura
- Climatic class 4

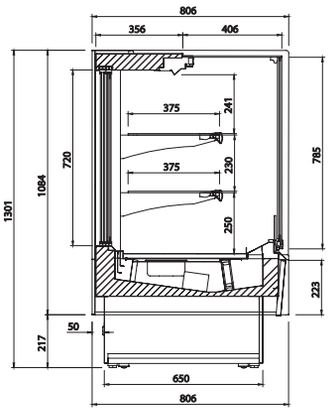

VONPHT

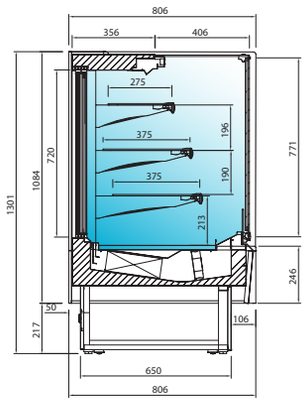

VONPR

MODELOS MODELS	Dimensiones sin costados Dimensions without sides LxFxH (mm)	Costados Sides (2)(mm)	Potencia Power (W)	Eléctrica Eléctrical (V/Hz)	Capacidad Capacity (L)	Puertas Doors	Superficie exposición (m²)	Estantes Shelving	Compresor Compressor (HP)	Consumo Consumption (kWh/24h)	Evaporación Evaporation	Régimen T^RA (30ºC)	Potencia frigorifica (W à -10ºC)	Control Control	Refrigerante Refrigerant
VON9PR	938x810x1300	20+20	1000	220/50	274	2	1,4	3	1/2	16,00	Forzada Forced	+4ºC/+8ºC	1096	Digital	R 404 A
VON12PR	1250x810x1300	20+20	1060	220/50	365	2	1,9	3	3/4	17,0	Forzada Forced	+4ºC/+8ºC	1315	Digital	R 404 A
VON18PR	1875x810x1300	20+20	1340	220/50	548	3	2,8	3	1	21,4	Forzada Forced	+4ºC/+8ºC	1840	Digital	R 404 A
VON9PHT	938x810x1300	20+20	570	220/50	274	2	1,0	2	-	6,8	-	+55ºC/+65ºC	-	Digital	-
VON12PHT	1250x810x1300	20+20	830	220/50	365	2	1,4	2	-	10,0	-	+55ºC/+65ºC	-	Digital	-
VON18PHT	1875x810x1300	20+20	1100	220/50	548	3	2,1	2	-	13,2	-	+55ºC/+65ºC	-	Digital	-

Características técnicas y constructivas sujetas a variación sin previo aviso / We reserve the right to change specifications without prior notice.

VITRINA EXPOSITORA PARA PASTELERÍA SERIE ONIX
PASTRY DISPLAY CASES ONIX SERIES

VON12PR

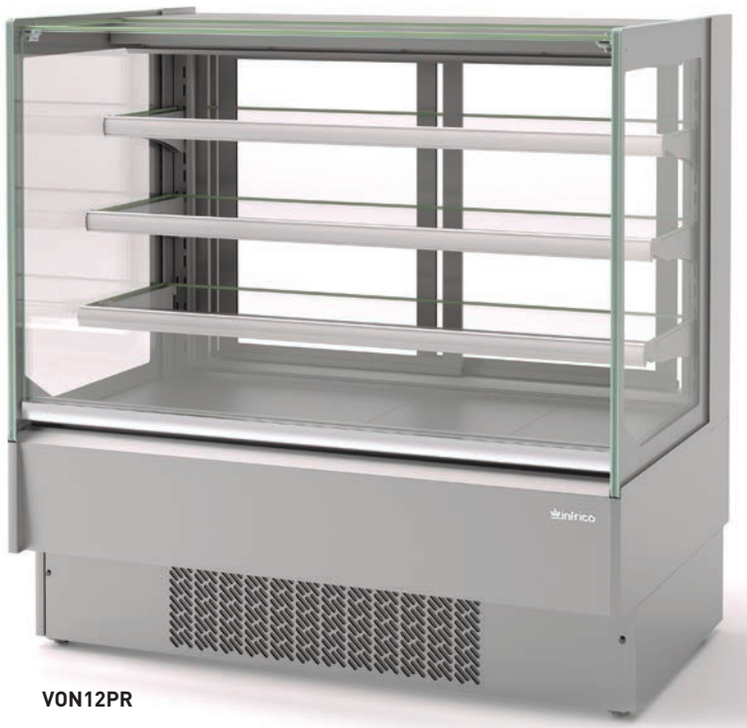

VON12PR

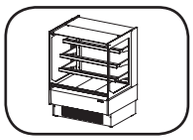

VON9PR

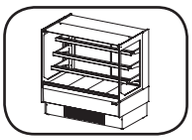

VON12PR

VON18PR

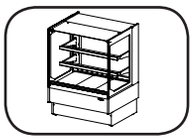

VON9PHT

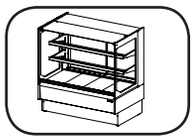

VON12PHT

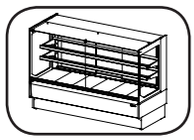

VON18PHT

09 VITRINA EXPOSITORA AUTOSERVICIO PARA PASTELERÍA SERIE ONIX

PASTRY DISPLAY CASES ONIX SERIES

VON9R

VON12R

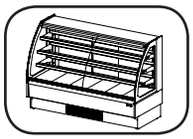

VON18R

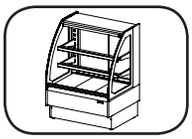

VON9HT

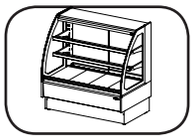

VON12HT

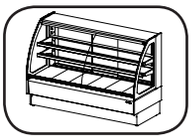

VON18HT

VON9R

NUEVO
NEW

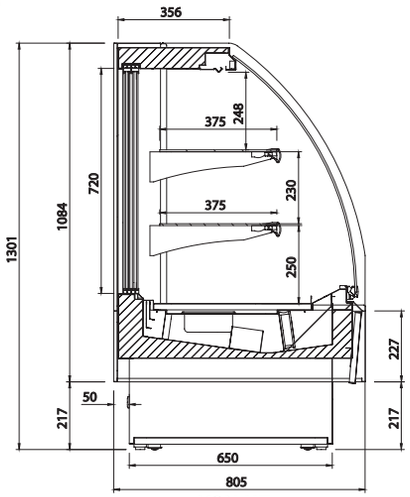

VON HT

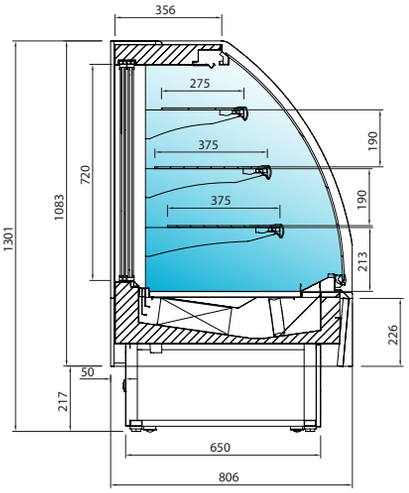

VON R

* Se aconseja cristal doble para borde del mar y montaña.
We advice double frontal glass for sea border and mountain.

MODELOS MODELS	Dimensiones sin costados Dimensions without sides LxFxH (mm)	Costados Sides (2)(mm)	Potencia Power (W)	Eléctrica Eléctrical (V/Hz)	Capacidad Capacity (L)	Puertas Doors	Superficie exposición (m²)	Estantes Shelving	Compresor Compressor (HP)	Consumo Consumption (kWh/24h)	Evaporación Evaporation	Régimen T^RA (30ºC)	Potencia frigorífica (W à -10ºC)	Desescarche Defrost	Control Control	Refrigerante Refrigerant
VON9R	938x810x1300	20+20	1000	220/50	274	2	1,4	3	1/2	16,0	Forzada Forced	+4ºC/+8ºC	1096	Automático Automatic	Digital	R 404 A
VON12R	1250x810x1300	20+20	1060	220/50	365	2	1,9	3	3/4	17,0	Forzada Forced	+4ºC/+8ºC	1315	Automático Automatic	Digital	R 404 A
VON18R	1875x810x1300	20+20	1340	220/50	548	3	2,8	3	1	21,4	Forzada Forced	+4ºC/+8ºC	1840	Automático Automatic	Digital	R 404 A
VON9HT	938x810x1300	20+20	570	220/50	274	2	1,0	2	-	6,8	-	+55ºC/+65ºC	-	Automático Automatic	Digital	-
VON12HT	1250x810x1300	20+20	830	220/50	365	2	1,4	2	-	10,0	-	+55ºC/+65ºC	-	Automático Automatic	Digital	-
VON18HT	1875x810x1300	20+20	1100	220/50	548	3	2,1	2	-	13,2	-	+55ºC/+65ºC	-	Automático Automatic	Digital	-

Características técnicas y constructivas sujetas a variación sin previo aviso / We reserve the right to change specifications without prior notice.

VITRINA EXPOSITORA AUTOSERVICIO PARA PASTELERÍA SERIE ONIX

PASTRY DISPLAY CASES ONIX SERIES

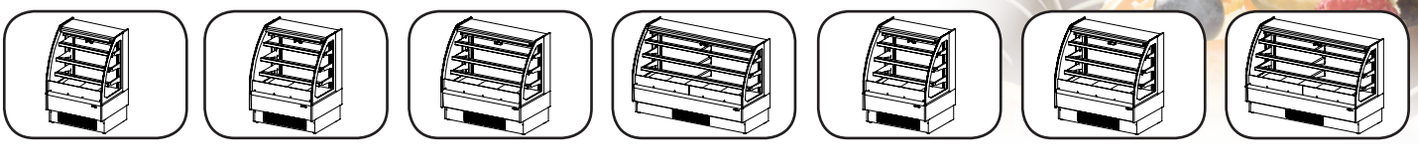

VON6SS | VON9SS | VON12SS | VON18SS | VON9DS | VON12DS | VON18DS

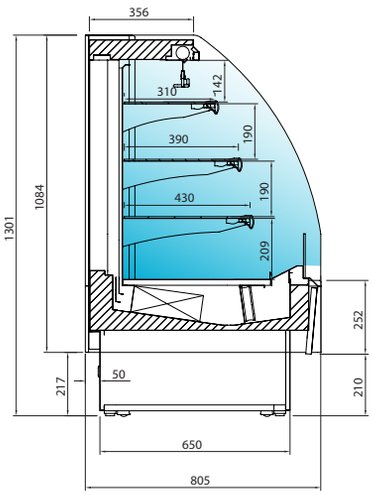

VON SS

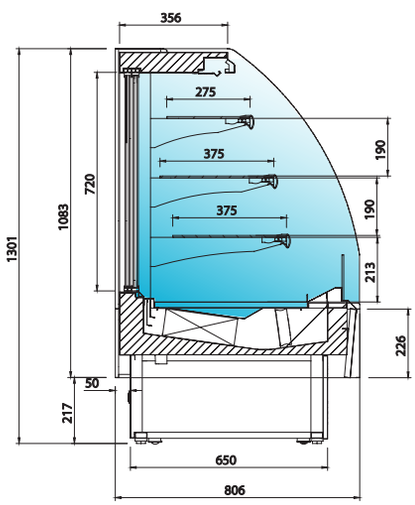

VON DS

VON6SS

MODELOS MODELS	Dimensiones sin costados Dimensions without sides LxFxH [mm]	Costados Sides (2)[mm]	Potencia Power (W)	Eléctrica Eléctrical (V/Hz)	Capacidad Capacity (L)	Puertas Doors	Superficie exposición (m^2)	Estantes Shelving	Compresor Compressor (HP)	Consumo Consumption (kWh/24h)	Evaporación Evaporation	Régimen T^{RA} (25ºC/ 60 HR)	Potencia frigorífica (W à -10ºC)	Desescarche Defrost	Control Control	Refrigerante Refrigerant
VON6SS	625x810x1300	20+20	825	220/50	183	-	0,9	3	1/3	16,5	Forzada Forced	+4ºC/+8ºC	750	Automático Automatic	Digital	R 404 A
VON9SS	938x810x1300	20+20	1000	220/50	274	-	1,4	3	1/2	18,2	Forzada Forced	+4ºC/+8ºC	890	Automático Automatic	Digital	R 404 A
VON12SS	1250x810x1300	20+20	1060	220/50	365	-	1,9	3	3/4	21,2	Forzada Forced	+4ºC/+8ºC	1315	Automático Automatic	Digital	R 404 A
VON18SS	1875x810x1300	20+20	1340	220/50	548	-	2,8	3	1	26,8	Forzada Forced	+4ºC/+8ºC	1840	Automático Automatic	Digital	R 404 A
VON9DS	938x810x1300	20+20	1000	220/50	274	-	1,4	3	1/2	20,0	Forzada Forced	+4ºC/+8ºC	1096	Automático Automatic	Digital	R 404 A
VON12DS	1250x810x1300	20+20	1060	220/50	365	-	1,9	3	3/4	21,2	Forzada Forced	+4ºC/+8ºC	1315	Automático Automatic	Digital	R 404 A
VON18DS	1875x810x1300	20+20	1340	220/50	548	-	2,8	3	1/2 + 1/2	36,8	Forzada Forced	+4ºC/+8ºC	2192	Automático Automatic	Digital	R 404 A

Características técnicas y constructivas sujetas a variación sin previo aviso / We reserve the right to change specifications without prior notice.

PAN

09 FRIO VENTILADO MODULAR EURO LÍNEA MAGNUS
REFRIGERATED MODULAR DISPLAY CASES MAGNUS EURO LINE

EXTERIOR

- Encimera de trabajo en compac quartz blanco
- Cristal recto frontal y costado securizado
- Bancada en acero esmaltado
- Decoración en DM hidrófugo lacado
- Respaldo trasero en chapa plastificada
- Decoración frontal con iluminación LED

INTERIOR

- Plano de exposición en acero tratado epoxi poliester
- Iluminación LED plano de exposición
- Iluminación LED estantes
- Estructura soporte cristales en perfil de aluminio anodizado

AISLAMIENTO

- Poliuretano inyectado alta presión libre de CFC´s densidad 40 kg/m^3, bajo GWP y cero efecto ODP

REFRIGERACIÓN

- Sistema de condensación ventilada
- Bandeja evaporativa doble por gas caliente y segunda con resistencia eléctrica en acero inoxidable
- Control temperatura final del desescarche

EXTERIOR

- White compac quartz worktop
- Flat front and sides tempered security glass system
- Enamelled steel base
- Water resistant frontal and decoration DM lacqued
- Stainless steel plastified rear panel
- LED lighting frontal decoration

INTERIOR

- Epoxi polyester steel coated exhibition area
- Upper profile LED lighting
- LED lighting shelves
- Anodized aluminium profile glass support structure

INSULATION

- Free CFC's high density (40kg/m^3) polyurethane insulation with low GWP & zero ODP effect

REFRIGERATION

- Forced air refrigeration system
- Stainless steel evaporative doble trays first by host gas second by eléctrical resistance
- Control of the final defrost temperatura

MODELOS MODELS	Puertas correderas traseras Night sliding doors
VMG9R	PUEVMG9CT
VMG12R	PUEVMG12CT
VMG15R	PUEVMG15CT
VMG18R	PUEVMG18CT
VMG25R	PUEVMG25CT
VMG45AAR	PUEVMG45AACT
VMG45ACR	PUEVMG45ACCT
VMG90AAR	PUEVMG90AACT
VMG90ACR	PUEVMG90ACCT
VMG90ARR	PUEVMG90ARCT

VMG 12 R

MODELOS MODELS	Dimensiones sin costados Dimensions without sides LxFxH (mm)	Costados Sides (2)(mm)	Potencia Power (W)	Eléctrica Eléctrical (V/Hz)	Capacidad Capacity (L)	Puertas Doors	Superficie exposición (m^2)	Estantes Shelving	Compresor Compressor (HP)	Consumo Consumption (kWh/24h)	Evaporación Evaporation	Régimen T^{RA} (25ºC)	Desescarche Defrost	Potencia frigorífica (W à -10ºC)	Control Control	Refrigerante Refrigerant	Clase climática
VMG 9 R	938x990x1345	60+60	738	220/50	103	1	0,6	2	1/2	11,8	Forzada Forced	+4ºC/+8ºC	Automático Automatic	676	Digital	R 404 A	3 (+25ºC 60%HR)
VMG 12 R	1250x990x1345	60+60	988	220/50	138	2	0,8	2	5/8	15,8	Forzada Forced	+4ºC/+8ºC	Automático Automatic	1096	Digital	R 404 A	3 (+25ºC 60%HR)
VMG 12 B	1250x990x1345	60+60	738	220/50	138	2	0,8	2	1/2	15,8	Forzada Forced	+7ºC/+12ºC	Automático Automatic	676	Digital	R 404 A	3 (+25ºC 60%HR)
VMG 15 R	1562x990x1345	60+60	988	220/50	138	2	0,8	2	5/8	15,8	Forzada Forced	+4ºC/+8ºC	Automático Automatic	1315	Digital	R 404 A	3 (+25ºC 60%HR)
VMG 18 R	1875x990x1345	60+60	1263	220/50	206	3	1,1	2	1	20,2	Forzada Forced	+4ºC/+8ºC	Automático Automatic	1506	Digital	R 404 A	3 (+25ºC 60%HR)
VMG 25 R	2500x990x1345	60+60	1495	220/50	275	4	1,5	2	1 + 1/6	23,9	Forzada Forced	+4ºC/+8ºC	Automático Automatic	2009	Digital	R 404 A	3 (+25ºC 60%HR)

Características técnicas y constructivas sujetas a variación sin previo aviso / We reserve the right to change specifications without prior notice.

FRIO VENTILADO MODULAR EURO LÍNEA MAGNUS

REFRIGERATED MODULAR DISPLAY CASES MAGNUS EURO LINE

LED

VMG 12 R

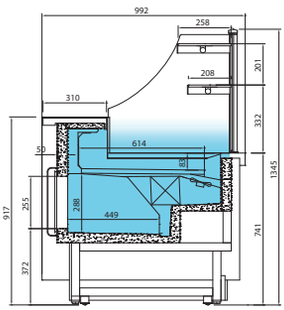

VMG

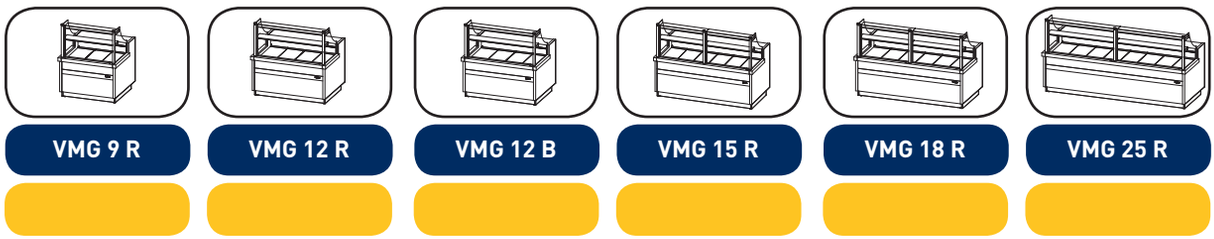

09 ÁNGULOS FRIO VENTILADO MODULAR EURO LÍNEA MAGNUS

REFRIGERATED CORNERS MODULAR DISPLAY CASES MAGNUS EURO LINE

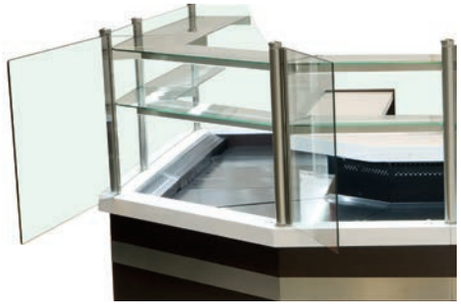

Apertura frontal / Frontal openning

VMG 90 AA R

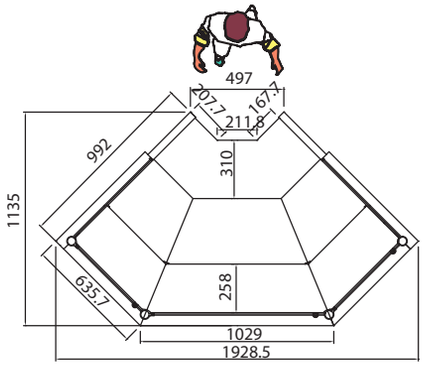

VMG 90 AA R

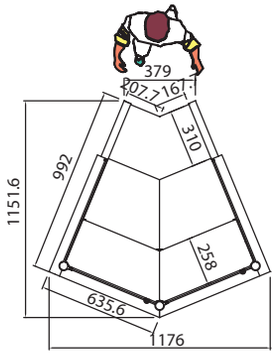

VMG 45 AA R

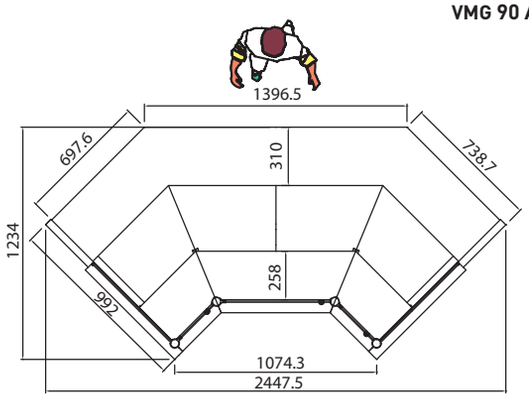

VMG 90 AC R

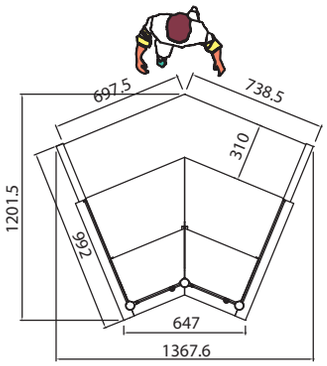

VMG 45 AC R

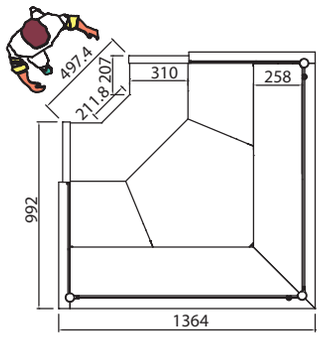

VMG 90 A RR

MODELOS MODELS	Dimensiones sin costados Dimensions without sides LxFxH (mm)	Costados Sides (2)(mm)	Potencia Power (W)	Eléctrica Eléctrical (V/Hz)	Capacidad Capacity (L)	Puertas Doors	Superficie exposición (m²)	Estantes Shelving	Compresor Compressor (HP)	Consumo Consumption (kWh/24h)	Evaporación Evaporation	Régimen T^RA (25ºC)	Desescarche Defrost	Control Control	Refrigerante Refrigerant	Clase climática
VMG 90 AA R	1365x990x1345	60+60	988	220/50	-	-	0,9	2	5/8	15,8	Forzada Forced	+4ºC/+8ºC	Automático Automatic	Digital	R 404 A	3 (+25ºC 60%HR)
VMG 90 AC R	1750x990x1345	60+60	1060	220/50	-	-	1,2	2	3/4	17,0	Forzada Forced	+4ºC/+8ºC	Automático Automatic	Digital	R 404 A	3 (+25ºC 60%HR)
VMG 90 A RR	1365x990x1345	60+60	1060	220/50	-	-	1,1	2	3/4	17,0	Forzada Forced	+4ºC/+8ºC	Automático Automatic	Digital	R 404 A	3 (+25ºC 60%HR)
VMG 45 AA R	1180x990x1345	60+60	662	220/50	-	-	0,8	2	3/8	10,6	Forzada Forced	+4ºC/+8ºC	Automático Automatic	Digital	R 404 A	3 (+25ºC 60%HR)
VMG 45 AC R	1365x990x1345	60+60	738	220/50	-	-	0,9	2	1/2	11,8	Forzada Forced	+4ºC/+8ºC	Automático Automatic	Digital	R 404 A	3 (+25ºC 60%HR)

Características técnicas y constructivas sujetas a variación sin previo aviso / We reserve the right to change specifications without prior notice.

ÁNGULOS FRIO VENTILADO MODULAR EURO LÍNEA MAGNUS

REFRIGERATED CORNERS MODULAR DISPLAY CASES MAGNUS EURO LINE

LED

VMG 45 AC R

VMG 90 A RR

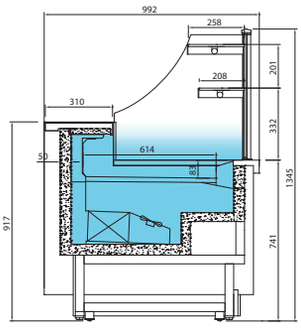

VMG

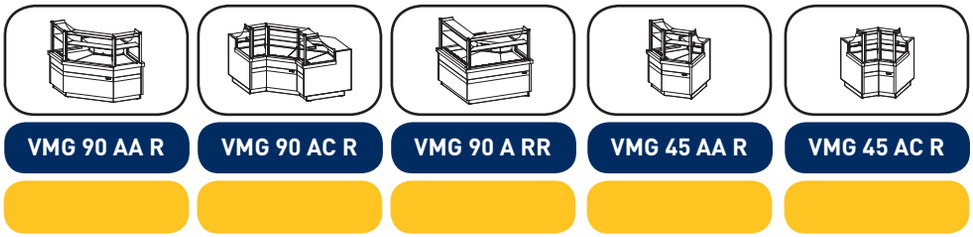

09 NEUTRA (PANERA) MODULAR EURO LÍNEA MAGNUS
NEUTRAL MODULAR DISPLAY CASES MAGNUS EURO LINE

EXTERIOR

- Encimera de trabajo en compac quartz blanco
- Cristal recto frontal y costado securizado
- Bancada en acero esmaltado
- Decoración en DM hidrófugo lacado
- Respaldo trasero en chapa plastificada
- Decoración frontal con iluminación LED

INTERIOR

- Plano de exposición en madera
- Iluminación LED plano de exposición
- Iluminación LED estantes
- Estructura soporte cristales en perfil de aluminio anodizado
- Cajón recoge migas

AISLAMIENTO

- Poliuretano inyectado alta presión libre de CFC´s densidad 40 kg/m^3, bajo GWP y cero efecto ODP

EXTERIOR

- White compac quartz worktop
- Flat front and sides tempered security glass system
- Enamelled steel base
- Water resistant frontal and decoration DM lacqued
- Stainless steel plastified rear panel
- LED lighting frontal decoration

INTERIOR

- Wood exhibition area
- Upper profile LED lighting
- LED lighting shelves
- Anodized aluminium profile glass support structure
- Drawer gathers crumbs

INSULATION

- Free CFC's high density (40kg/m^3) polyurethane insulation with low GWP & zero ODP effect

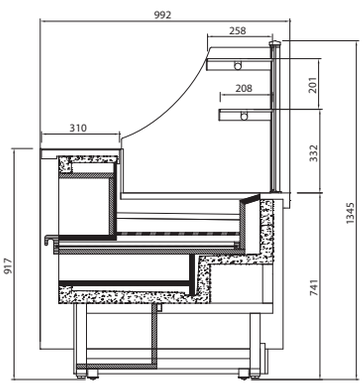

VMG P

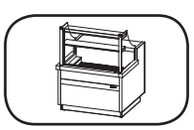

VMG 9 P

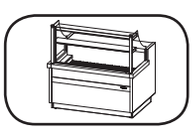

VMG 12 P

VMG 12 P

MODELOS MODELS	Dimensiones sin costados Dimensions without sides LxFxH (mm)	Costados Sides (2)(mm)	Potencia Power (W)	Eléctrica Eléctrical (V/Hz)	Capacidad Capacity (L)	Puertas Doors	Superficie exposición (m^2)	Estantes Shelving	Compresor Compressor (HP)	Consumo Consumption (kWh/24h)	Evaporación Evaporation	Régimen T^{RA} (25ºC)	Desescarche Defrost	Control Control	Refrigerante Refrigerant	Clase climática
VMG 9 P	938x990x1345	60+60	24	220/50	-	-	0,6	2	-	0,4	-	-	-	-	-	-
VMG 12 P	1250x990x1345	60+60	30	220/50	-	-	0,8	2	-	0,5	-	-	-	-	-	-

Características técnicas y constructivas sujetas a variación sin previo aviso / We reserve the right to change specifications without prior notice.

NEUTRA (PANERA) MODULAR EURO LÍNEA MAGNUS

NEUTRAL MODULAR DISPLAY CASES MAGNUS EURO LINE

09 MUEBLE CAJA EURO LÍNEA MAGNUS
COUNTER CASE MAGNUS EURO LINE

CARACTERÍSTICAS TÉCNICAS

- Encimera de trabajo y apoya bolsos en compac
- Bancada en acero esmaltado
- Decoración en DM hidrófugo
- Cuerpo y estantes traseros en madera estratificada blanca
- Decoración frontal con iluminación LED

TECHNICAL FEATURES

- Worktop and supports handbags in compac cuartz
- Base of enameled steel tubo
- DM water resistant decoration
- Structure and rear shelf white laminat wood
- LED lighting frontal decoration

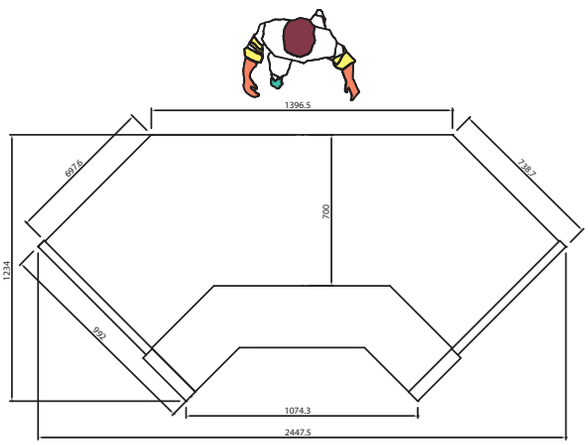

VMG90ACM

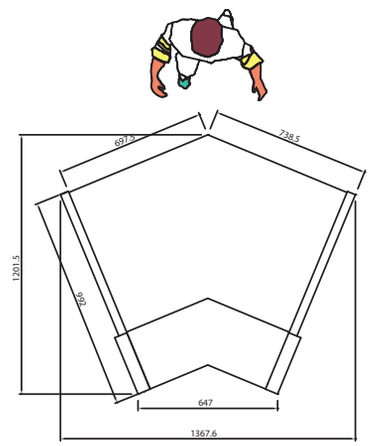

VMG45ACM

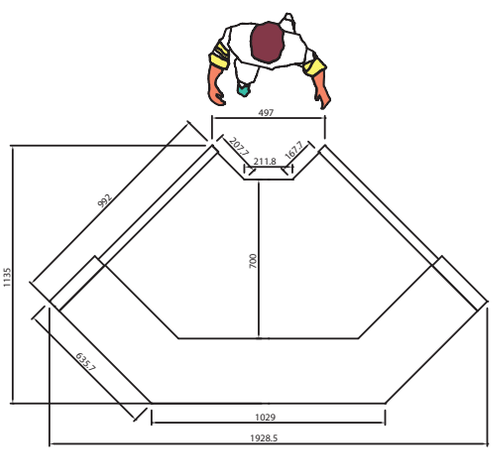

VMG90AAM

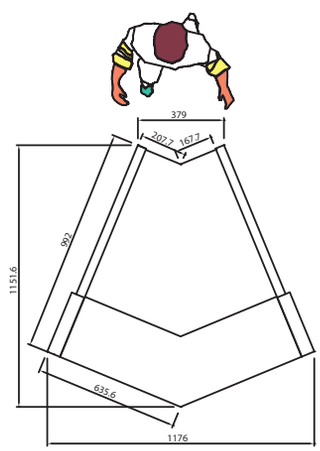

VMG45AAM

MODELOS MODELS	Dimensiones sin costados Dimensions without sides LxFxH [mm]	Costados Sides (2)[mm]	Potencia Power [W]	Eléctrica Eléctrical [V/Hz]	Consumo Consumption [kWh/24h]
VMG 90 AA M	1365x990x920	60+60	7	220/50	0,1
VMG 90 AC M	1750x990x920	60+60	10	220/50	0,2
VMG 45 AA M	1180x990x920	60+60	5	220/50	0,1
VMG 45 AC M	1365x990x920	60+60	7	220/50	0,1

Características técnicas y constructivas sujetas a variación sin previo aviso /
We reserve the right to change specifications without prior notice.

VMG 90 AA M

VMG 45 AA M
(Wenge / Wenge)

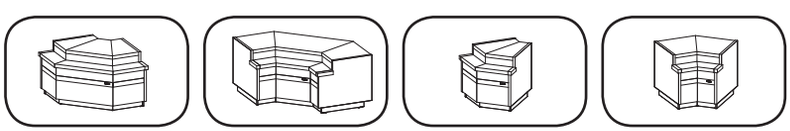

VMG 90 AA M	VMG 90 AC M	VMG 45 AA M	VMG 45 AC M

09 MUEBLE CAJA EURO LÍNEA MAGNUS
COUNTER CASE MAGNUS EURO LINE

CARACTERÍSTICAS TÉCNICAS

- Encimera de trabajo y apoya bolsos en compac
- Bancada en acero esmaltado
- Decoración en DM hidrófugo
- Cuerpo y estantes traseros en madera estratificada blanca
- Decoración frontal con iluminación LED

TECHNICAL FEATURES

- Worktop and supports handbags in compac cuartz
- Base of enameled steel tubo
- DM water resistant decoration
- Structure and rear shelf white laminat wood
- LED lighting frontal decoration

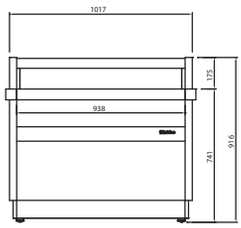

VMG9C

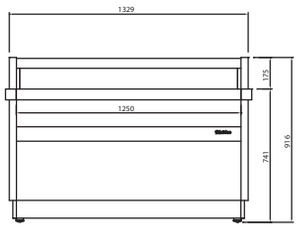

VMG12M

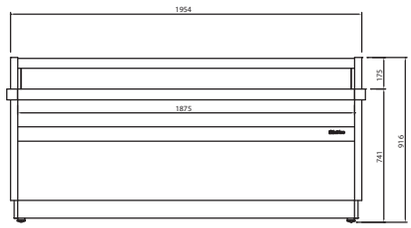

VMG18M

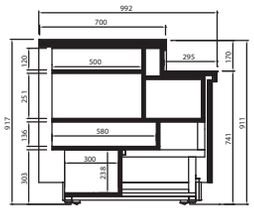

VMG 12 M
(Nogal / Walnut)

MODELOS MODELS	Dimensiones sin costados Dimensions without sides LxFxH (mm)	Costados Sides (2)(mm)	Potencia Power (W)	Eléctrica Eléctrical (V/Hz)	Consumo Consumption (kWh/24h)
VMG 9 C	938x990x920	60+60	5	220/50	0,1
VMG 12 M	1250x990x920	60+60	7	220/50	0,1
VMG 18 M	1875x990x920	60+60	10	220/50	0,2

Características técnicas y constructivas sujetas a variación sin previo aviso /
We reserve the right to change specifications without prior notice.

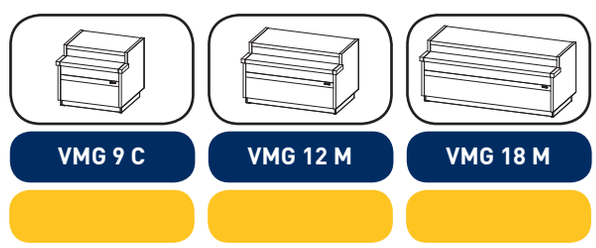

DECORACIÓNES EURO LÍNEA MAGNUS
MAGNUS EURO LINE DECORATIONS

DECORACIÓN LACADA ·

RAL 3003
Granate
Maroon

RAL 3001
Rojo
Red

RAL DESIGN 3504035
Rosa
Pink

RAL 2003
Naranja
Orange

RAL 1018
Amarillo
Yellow

RAL 1001
Beige
Beige

RAL 5015
Azul
Blue

RAL DESIGN 2108025
Celeste
Sky blue

RAL 6002
Verde oscuro
Green dark

RAL DESIGN 1107060
Pistacho
Pistachio

RAL 4007
Violeta
Violet

RAL 9016
Blanco
White

RAL 9017
Negro
Black

Nogal
Walnut

Wenge
Wenge

ACABADOS POR MÓDULO	LACADO FRONTAL + COSTADOS	NOGAL / WENGE
VBC 9	(DFCVMDVBC)	Standard
VBC 12	(DFCVMDVBC)	Standard
VBC 15	(DFCVMDVBC)	Standard
VBC 18	(DFCVMDVBC)	Standard
VBC 25	(DFCVMDVBC)	Standard

Fun&Sun
PATISSERIE

09 FRÍO VENTILADO MODULAR LÍNEA ARIES
REFRIGERATED MODULAR DISPLAY CASES ARIES LINE

EXTERIOR

- Encimera de trabajo en compac quartz blanco
- Cristal frontal curvo securizado elevable
- Bancada en acero esmaltado
- Claro de puerta de acceso media reserva 425x255
- Decoración y costado en ABS termoconformado

INTERIOR

- Plano de exposición en acero inox AISI 304 18/10
- Iluminación LED plano de exposición
- Iluminación LED estantes
- Estructura Soporte Cristal en perfil de aluminio anodizado

AISLAMIENTO

- Poliuretano inyectado alta presión libre de CFC´s densidad 40 kg/m^3, bajo GWP y cero efecto ODP

REFRIGERACIÓN

- Sistema de condensación ventilada
- Bandeja evaporativa con resistencia eléctrica
- Control temperatura final del desescarche

EXTERIOR

- White compac quartz worktop
- Lift-up curved tempered security glass system
- Enamelled steel base
- Storage door opening 430x260
- ABS thermofermed decoration

INTERIOR

- AISI 304 18/10 exhibition area
- Upper profile LED lighting
- LED lighting shelves
- Anodized aluminium profile glass support structure

INSULATION

- Free CFC's high density (40kg/m^3) polyurethane insulation with low GWP & zero ODP effect

REFRIGERATION

- Forced air refrigeration system
- Evaporative tray by eléctrical resistance
- Control of the final defrost temperatura

OPCIONAL / OPTIONAL

MODELOS MODELS	Puertas traseras Rear doors	Cortinas nocturnas Night curtains
VAR 9	(PUEV9CT)	(CCNV9)
VAR 12	(PUEV12CT)	(CCNV12)
VAR 15	(PUEV15CT)	(CCNV15)
VAR 18	(PUEV18CT)	(CCNV18)
VAR 25	(PUEV25CT)	(CCNV25)

MODELOS MODELS	Dimensiones sin costados Dimensions without sides LxFxH (mm)	Costados Sides (2)(mm)	Potencia Power (W)	Eléctrica Eléctrical (V/Hz)	Capacidad (L)	Superficie exposición (m^2)	Nº étagères	Compresor Compressor (HP)	Consumo Consumption (kWh/24h)	Evaporación Evaporation	Régimen T^{RA} (25ºC)	Potencia frigorifica (W à -10ºC)	Control Control	Desescarche Defrost	Refrigerante Refrigerant
VAR 9 R	938x1145x1310	40+40	755	220/50	131	0,72	1	3/8	10,6	Forzada Forced	+2ºC/+8ºC	676	Digital	Automático Automatic	R 404 A
VAR 12 R	1250x1145x1310	40+40	1015	220/50	175	0,96	1	5/8	14,2	Forzada Forced	+2ºC/+8ºC	1096	Digital	Automático Automatic	R 404 A
VAR 15 R	1562x1145x1310	40+40	1070	220/50	219	1,20	1	3/4	15,0	Forzada Forced	+2ºC/+8ºC	1315	Digital	Automático Automatic	R 404 A
VAR 18 R	1875x1145x1310	40+40	1310	220/50	263	1,44	1	1	18,3	Forzada Forced	+2ºC/+8ºC	1506	Digital	Automático Automatic	R 404 A
VAR 25 R	2500x1145x1310	40+40	1585	220/50	350	1,93	1	1 1/6	22,2	Forzada Forced	+2ºC/+8ºC	2009	Digital	Automático Automatic	R 404 A
VAR 12 B	1250x1145x1310	40+40	755	220/50	175	0,96	1	3/8	10,6	Forzada Forced	+7ºC/+12ºC	676	Digital	Automático Automatic	R 404 A

Características técnicas y constructivas sujetas a variación sin previo aviso / We reserve the right to change specifications without prior notice.

FRÍO VENTILADO MODULAR LÍNEA ARIES

REFRIGERATED MODULAR DISPLAY CASES ARIES LINE

LED

NUEVO
NEW

VAR 18 R

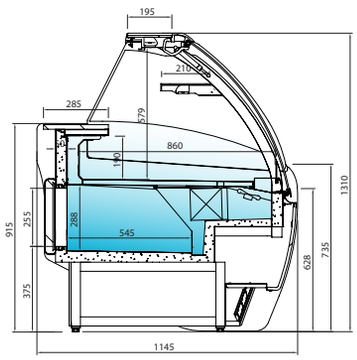

VAR

NUEVO
NEW

VAR 18 R

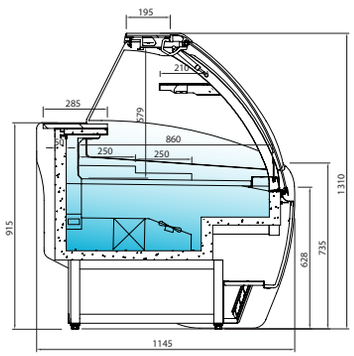

VAR (Bombones)

VAR 9 R

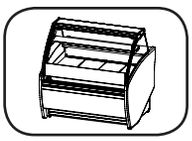

VAR 12 R

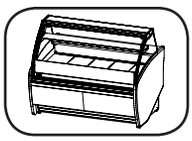

VAR 15 R

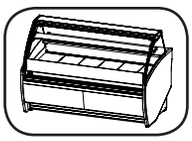

VAR 18 R

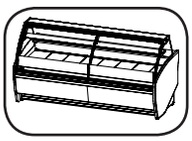

VAR 25 R

VAR 12 B

09 HELADOS MODULAR LÍNEA ARIES *ICE-CREAM MODULAR DISPLAY CASES ARIES LINE*

EXTERIOR

- Encimera de trabajo en compac quartz blanco
- Cristal frontal curvo securizado elevable
- Bancada en acero esmaltado
- Decoración y costado en ABS termoconformado

INTERIOR

- Plano de exposición para bandejas 5L (360x165x170)
- Iluminación LED plano de exposición
- Estructura Soporte Cristal en perfil de aluminio anodizado

AISLAMIENTO

- Poliuretano inyectado alta presión libre de CFC´s densidad 40 kg/m^3, bajo GWP y cero efecto ODP

REFRIGERACIÓN

- Sistema de condensación ventilada
- Evaporadores tratados anticorrosión 100% poliéster
- Bandeja evaporativa con resistencia eléctrica en acero inoxidable
- Control temperatura final del desescarche
- Desescarche por gas caliente
- Clase climática 4

EXTERIOR

- White compac quartz worktop
- Lift-up curved tempered security glass system
- Enamelled steel base
- ABS thermofermed decoration

INTERIOR

- Exhibition Area for 5L (360x165x170) trays
- Upper profile LED lighting
- Anodized aluminium profile glass support structure

INSULATION

- Free CFC's high density (40kg/m^3) polyurethane insulation with low GWP & zero ODP effect

REFRIGERATION

- Forced air refrigeration system
- Evaporator coil coated with anti-corrosion material 100% polyester
- Stainless steel evaporative trays by eléctrical resistance
- Control of the final defrost temperatura
- Hot gas defrost
- 4 climatic class

OPCIONAL / OPTIONAL

MODELOS MODELS	Estante Shelf	Combinación de bandejas Trays kit (360x165x150)	Combinación de bandejas Trays kit (360x250x80)
VAR 12 H	**(ESTVAR12)**	**(501X32) x 14 uds**	**(501X36) x 8 uds**
VAR 15 H	**(ESTVAR15)**	**(501X32) x 16 uds**	**(501X36) x 10 uds**
VAR 18 H	**(ESTVAR18)**	**(501X32) x 20 uds**	**(501X36) x 14 uds**

MODELOS MODELS	Dimensiones sin costados Dimensions without sides LxFxH (mm)	Costados Sides (2)(mm)	Potencia Power (W)	Eléctrica Eléctrical (V/Hz)	Superficie exposición (m^2)	Capacidad bandejas helados	Compresor Compressor (HP)	Consumo Consumption (kWh/24h)	Evaporación Evaporation	Régimen T^{RA} (30ºC / 55%HR)	Desescarche Defrost	Control Control	Refrigerante Refrigerant	De serie Standard
VAR 12 H	1250x1145x1310	40+40	1250	220/50	0,96	14 bandejas de 5 l. 360x165x150	1 1/4	17,5	Forzada Forced	-15ºC/-18ºC	Automático Automatic	Digital	R 404 A	Cortina trasera Night curtain
VAR 15 H	1562x1145x1310	40+40	1571	220/50	1,2	16 bandejas de 5 l. 360x165x150	1 + 1/2	24,5	Forzada Forced	-15ºC/-18ºC	Automático Automatic	Digital	R 404 A	Cortina trasera Night curtain
VAR 18 H	1875x1145x1310	40+40	1928	220/50	1,4	20 bandejas de 5 l. 360x165x150	1 1/4+3/4	30,8	Forzada Forced	-15ºC/-18ºC	Automático Automatic	Digital	R 404 A	Cortina trasera Night curtain

Características técnicas y constructivas sujetas a variación sin previo aviso / We reserve the right to change specifications without prior notice.

LED

VAR 18 H

Importante: Vitrina para el mantenimiento y exposición de helado durante su venta. Durante la noche mantenerse en cámara o armario de congelación.
Display gelato case for gelato exhibition during the sale. Night keep gelato in cold room or frezzer reach in.

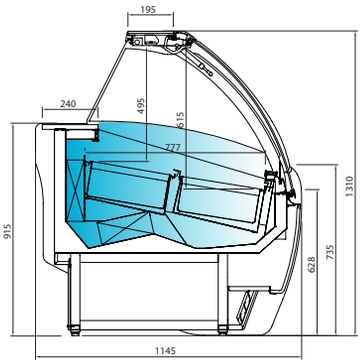

VAR H

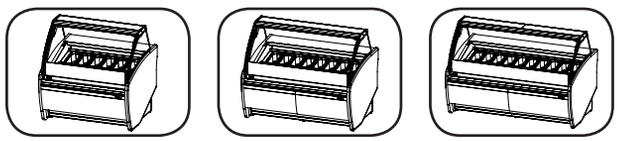

VAR12H | VAR15H | VAR18H

09 NEUTRA (PANERA) MODULAR LÍNEA ARIES
NEUTRAL MODULAR DISPLAY CASES ARIES LINE

EXTERIOR

- Encimera de trabajo en compac quartz blanco
- Cristal frontal curvo securizado elevable
- Bancada en acero esmaltado
- Decoración y costado en ABS termoconformado

INTERIOR

- Plano de exposición en madera
- Iluminación LED plano de exposición
- Iluminación LED estantes
- Estructura Soporte Cristal en perfil de aluminio anodizado

AISLAMIENTO

- Poliuretano inyectado alta presión libre de CFC´s densidad 40 kg/m³, bajo GWP y cero efecto ODP

EXTERIOR

- White compac quartz worktop
- Lift-up curved tempered security glass system
- Enamelled steel base
- ABS thermofermed decoration

INTERIOR

- Wood exhibition area
- Upper profile LED lighting
- LED lighting shelves
- Anodized aluminium profile glass support structure

INSULATION

- Free CFC's high density (40kg/m³) polyurethane insulation with low GWP & zero ODP effect

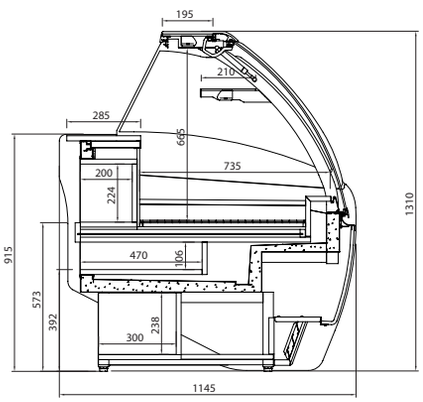

VAR P

VAR 12 P

MODELOS MODELS	Dimensiones sin costados Dimensions without sides LxFxH (mm)	Costados Sides (2)(mm)	Potencia Power (W)	Eléctrica Eléctrical (V/Hz)	Superficie exposición (m²)	Compresor Compressor (HP)	Consumo Consumption (kWh/24h)	Evaporación Evaporation	Régimen T^RA (25°C)	Desescarche Defrost	Control Control	Refrigerante Refrigerant
VAR 9 P	938x1145x1310	40+40	180	220/50	0,7	-	2,9	-	-	-	-	-
VAR 12 P	1250x1145x1310	40+40	216	220/50	1,1	-	3,5	-	-	-	-	-

Características técnicas y constructivas sujetas a variación sin previo aviso / We reserve the right to change specifications without prior notice.

OPCIONAL / OPTIONAL

MODELOS MODELS	Estante Shelf
VAR 9 P	(ESTVAR9)
VAR 12 P	(ESTVAR12)

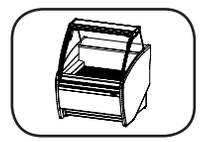

VAR 9 P

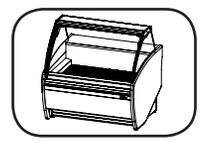

VAR 12 P

BAÑO MARÍA LÍNEA ARIES

BAIN MARIE DISPLAY CASES ARIES LINE

LED

EXTERIOR

- Encimera de trabajo en compac quartz blanco
- Cristal frontal curvo securizado elevable
- Bancada en acero esmaltado
- Decoración y costado en ABS termoconformado

INTERIOR

- Plano de exposición en madera
- Iluminación LED plano de exposición
- Iluminación LED estantes
- Estructura Soporte Cristal en perfil de aluminio anodizado
- Cuba embutida de una sola pieza, capacidad 3 bandejas GN 1/1

AISLAMIENTO

- Poliuretano inyectado alta presión libre de CFC´s densidad 40 kg/m³, bajo GWP y cero efecto ODP

EXTERIOR

- White compac quartz worktop
- Lift-up curved tempered security glass system
- Enamelled steel base
- ABS thermofermed decoration

INTERIOR

- Wood exhibition area
- Upper profile LED lighting
- LED lighting shelves
- Anodized aluminium profile glass support structure
- Stamped tray in a single piece, 3 GN 1/1 trays capacity

INSULATION

- Free CFC´s high density (40kg/m³) polyurethane insulation with low GWP & zero ODP effect

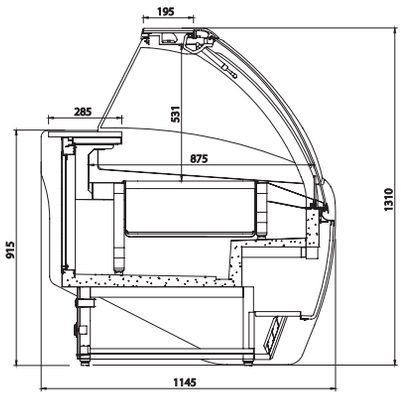

VAR BM

VAR 12 BM

MODELOS MODELS	Dimensiones sin costados Dimensions without sides LxFxH (mm)	Costados Sides (2)(mm)	Potencia Power (W)	Eléctrica Eléctrical (V/Hz)	Superficie exposición (m²)	Compresor Compressor (HP)	Consumo Consumption (kWh/24h)	Evaporación Evaporation	Régimen T^RA (25ºC)	Desescarche Defrost	Control Control	Refrigerante Refrigerant
VAR 12 BM	1250x1145x1310	40+40	2600	220/50	0,96	-	20,8	-	+70ºC/+90ºC	-	-	-

Características técnicas y constructivas sujetas a variación sin previo aviso / We reserve the right to change specifications without prior notice.

OPCIONAL / OPTIONAL

MODELOS MODELS	Estante Shelf
VAR 12 BM	(ESTVAR12)

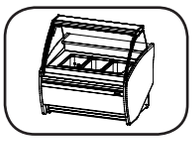

VAR 12 BM

EXTERIOR

- Encimera de trabajo en compac quartz blanco
- Cristal frontal curvo securizado elevable
- Bancada en acero esmaltado
- Decoración y costado en ABS termoconformado

INTERIOR

- Plano de exposición en acero inox AISI 304 18/10
- Iluminación LED plano de exposición
- Iluminación LED estantes
- Estructura Soporte Cristal en perfil de aluminio anodizado

AISLAMIENTO

- Poliuretano inyectado alta presión libre de CFC´s densidad 40 kg/m^3, bajo GWP y cero efecto ODP

REFRIGERACIÓN

- Sistema de condensación ventilada
- Bandeja evaporativa con resistencia eléctrica
- Control temperatura final del desescarche

EXTERIOR

- White compac quartz worktop
- Lift-up curved tempered security glass system
- Enamelled steel base
- ABS thermofermed decoration

INTERIOR

- AISI 304 18/10 exhibition area
- Upper profile LED lighting
- LED lighting shelves
- Anodized aluminium profile glass support structure

INSULATION

- Free CFC's high density (40kg/m^3) polyurethane insulation with low GWP & zero ODP effect

REFRIGERATION

- Forced air refrigeration system
- Evaporative tray first by eléctrical resistance
- Control of the final defrost temperatura

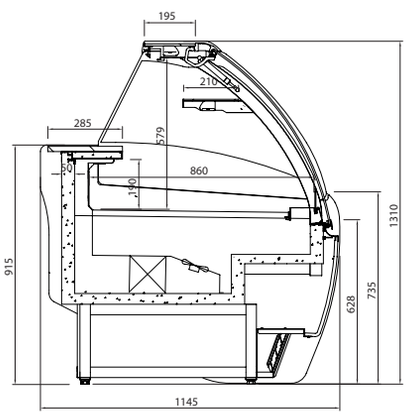

VAR 90/45º

MODELOS MODELS	Dimensiones sin costados Dimensions without sides LxFxH (mm)	Costados Sides (2)(mm)	Potencia Power (W)	Eléctrica Eléctrical (V/Hz)	Superficie exposición (m^2)	Estantes Shelving	Compresor Compressor (HP)	Consumo Consumption (kWh/24h)	Evaporación Evaporation	Régimen T^{RA} (25ºC)	Desescarche Defrost	Potencia frigorífica (W à -10ºC)	Control Control	Refrigerante Refrigerant
VAR 90 AA R	1352x1145x1310	40+40	1025	220/50	1,09	1	5/8	14,4	Forzada Forced	+2ºC/+8ºC	Automático Automatic	1096	Digital	R 404 A
VAR 45 AA R	1112x1145x1310	40+40	700	220/50	0,60	1	3/4	9,8	Forzada Forced	+2ºC/+8ºC	Automático Automatic	676	Digital	R 404 A
VAR 90 AC R	1850x1145x1310	40+40	1110	220/50	1,43	1	3/4	15,5	Forzada Forced	+2ºC/+8ºC	Automático Automatic	1315	Digital	R 404 A
VAR 45 AC R	1450x1145x1310	40+40	780	220/50	0,72	1	1/2	10,9	Forzada Forced	+2ºC/+8ºC	Automático Automatic	817	Digital	R 404 A

Características técnicas y constructivas sujetas a variación sin previo aviso / We reserve the right to change specifications without prior notice.

ÁNGULOS FRÍO VENTILADO MODULAR LÍNEA ARIES

REFRIGERATED MODULAR CORNERS DISPLAY CASES ARIES LINE

LED

VAR 90 AC R

VAR AA 90 R	VAR AC 90 R	VAR AC 45 R	VAR AA 90 N	VAR AA 45 N	VAR AC 90 N	VAR AC 45 N

09 MUEBLE CAJA LÍNEA ARIES *COUNTER DISPLAY CASE ARIES LINE*

CARACTERÍSTICAS TÉCNICAS

- Línea modular
- Encimera de trabajo y apoya-bolsos en compac cuartz
- Bancada en tubo de acero esmaltado
- Estantes traseros en madera estratificada blanca para alojamiento de bandejas, blondas, papel, etc.
- Decoraciónes en ABS termoconformado

TECHNICAL FEATURES

- Modular line.
- Worktop and supports handbags in compac cuartz
- Base of enameled steel tube
- Back shelves in stratified white wood for lodging of trays, laces, paper, etc.
- ABS thermoformed decorations

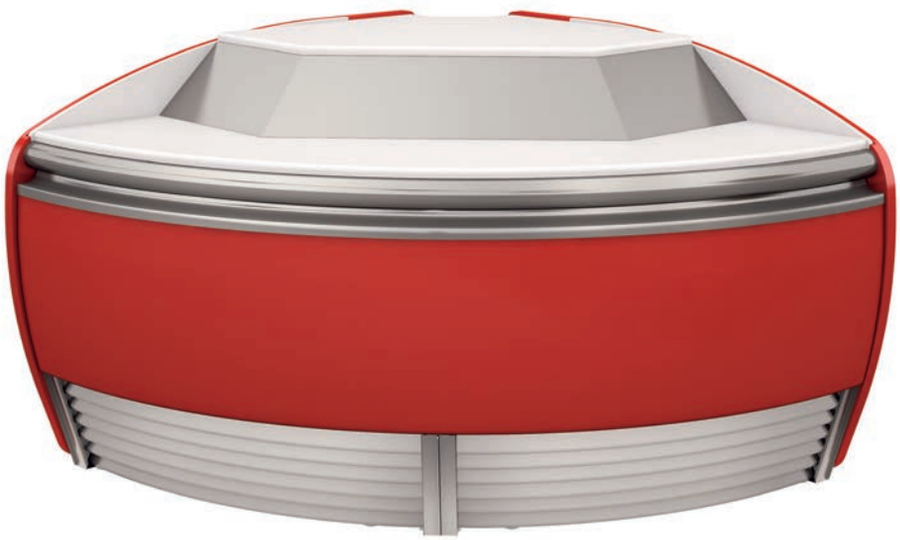

VAR 90 AA M

MODELOS MODELS	Dimensiones sin costados Dimensions without sides LxFxH (mm)	Costados Sides (2)(mm)	Potencia Power (W)	Eléctrica Eléctrical (V/Hz)	Consumo Consumption (kWh/24h)	Superficie exposición (m²)
VAR 9 C	938x1145x915	40+40	20	220/50	0,1	0,55
VAR 12 M	1250x1145x915	40+40	20	220/50	0,1	0,74
VAR 15 M	1562x1145x915	40+40	20	220/50	0,2	0,92

Características técnicas y constructivas sujetas a variación sin previo aviso / We reserve the right to change specifications without prior notice.

VAR 1500 M

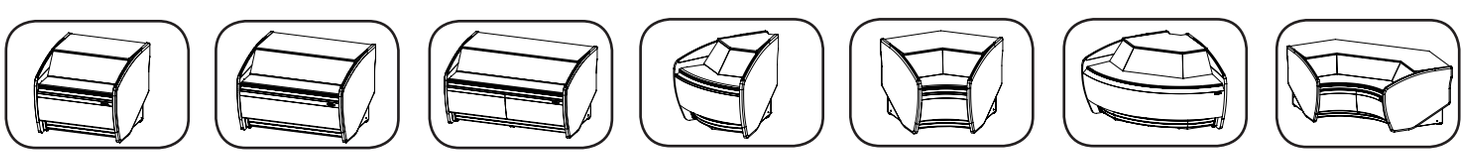

VAR 9 C	VAR 12 M	VAR 15 M	VAR 45 AA M	VAR 45 AC M	VAR 90 AA M	VAR 90 AC M

DECORACIÓN LACADA ·

Granate
Maroon

Rojo
Red

Rosa
Pink

Naranja
Orange

Amarillo
Yellow

Beige
Beige

Azul
Blue

Celeste
Sky blue

Verde oscuro
Green dark

Pistacho
Pistachio

Violeta
Violet

Blanco
White

Negro
Black

ACABADOS	LACADO FRONTAL + COSTADOS
LÍNEA ARIES	Standard

VELKOKUCHYŇSKÁ ZAŘÍZENÍ

PROJEKCE VELKOKUCHYNÍ

V případě realizace zcela nové kuchyně nebo výdejny stravy provedeme studii a zpracujeme detailní projekt rozmístění a zapojení zařízení. V případě novostavby spolupracujeme se stavebními inženýry při návrhu dispozic prostoru, kde se bude kuchyně nacházet.

PRODEJ VYBAVENÍ PRO GASTRONOMII

Dodáváme gastronomické vybavení pro restaurace, kavárny, pekárny, pizzerie, fast foody, cukrárny, domovy pro seniory, školní kuchyně a jídelny. Naši odborníci Vás rádi vyslechnou a navrhnou Vám řešení přesně na míru.

ŠKOLENÍ OBSLUHY

Po instalaci a dodávce zařízení provedeme zaškolení Vašeho personálu. V případě složitějších zařízení provádíme celodenní školení s profesionálním kuchařem.

MONTÁŽ + ODBORNÝ SERVIS

Našim klientům poskytujeme odborný záruční i pozáruční servis velkokuchyňských zařízení včetně pravidelných garančních prohlídek. Složitější zařízení Vám po dodání odborně zapojíme ve Vaší kuchyni. Ať už se jedná o varnou techniku, chlazení, mycí techniku, kuchyňské roboty, konvektomaty a další kuchyňské stroje, rádi se o ně postaráme tak, aby sloužily k Vaší plné spokojenosti.

JIŽ VÍCE NEŽ 15 LET DODÁVÁME ZAŘÍZENÍ PRO:

- RESTAURACE, HOTELY
- CUKRÁRNY, KAVÁRNY
- ŘEZNICTVÍ, PEKÁRNY
- PIZZERIE, FAST FOODY
- ŠKOLNÍ KUCHYNĚ, JÍDELNY
- NEMOCNIČNÍ KUCHYNĚ a další gastro provozy...

GASTRO FORM

KONVEKTOMATY
Plynové a elektrické konvektomaty Retigo instalujeme od roku 1997

CHLADICÍ ZAŘÍZENÍ
Chladničky, mrazničky, chladicí a mrazicí stoly, vinotéky, výrobníky ledu, ...

CHLADICÍ VITRÍNY
Chladicí vitríny pro cukrárny, kavárny, bary, restaurace, prodejny s potravinami

MYČKY NÁDOBÍ
Myčky nádobí, myčky skla, myčky černého nádobí, průchozí myčky, chemie a příslušenství

PECE
Pekařské pece, pece na pizzu, kynárny, klasické pece, cukrářské pece

VARNÁ TECHNIKA
Fritézy, sporáky, trouby, smažicí pánve, varné desky, varné kotle, vodní lázně, ...

DALŠÍ ZAŘÍZENÍ
Nářezové stroje, vakuové baličky, škrabky brambor, kávovary,

KUCHYŇSKÉ STROJE
Malé i velké kuchyňské roboty, šlehače, hnětače, kutry, mixéry, odšťavňovače, ...

NEREZOVÝ NÁBYTEK
Zakázková výroba nerezového nábytku pro restaurace, hotely, bary, školní kuchyně, ...

ŠOKOVÉ ZCHLAZOVAČE
Šokové zchlazovače a zmrazovače pro restaurace, reznictví, hotely, pekárny,

PŘEPRAVA A VÝDEJ STRAVY
Gastronádoby, jídlonosiče, termoprty, termovárnice, přepravní vozíky

+ Více zařízení najdete na našem e-shopu: www.profikuchyne.cz

GASTROFORM, s.r.o.
Ondrova 9, Brno, 635 00

TEL: 546 223 099
GSM: 603 821 268

WEB: www.gastroform.cz
E-SHOP: www.profikuchyne.cz
E-MAIL: info@gastroform.cz

Facebook: www.facebook.com/gastroform

Videa ke shlédnutí na Youtube: www.youtube.com/gastroform